WHILL

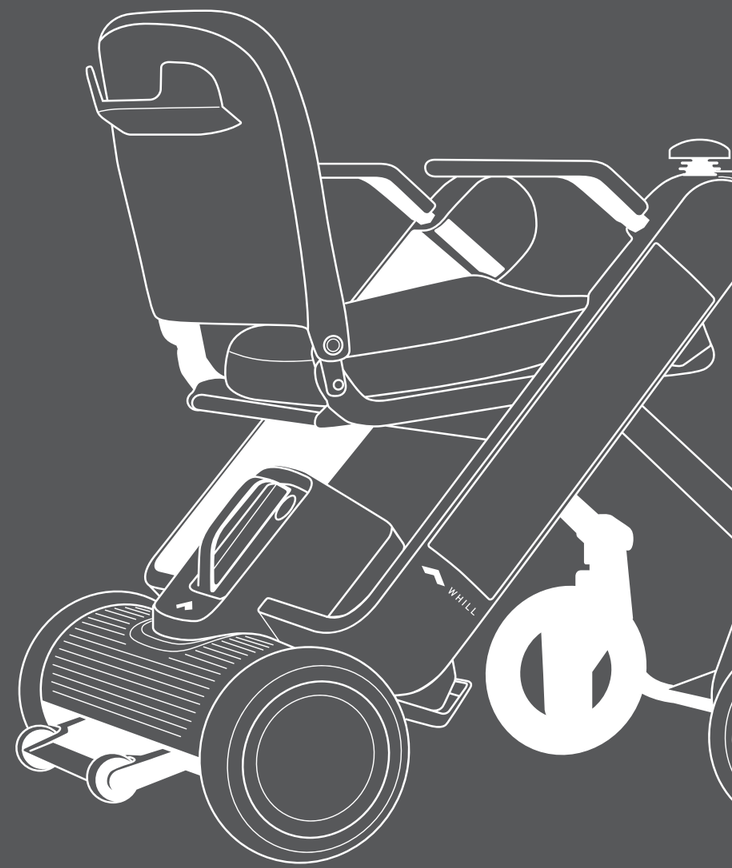

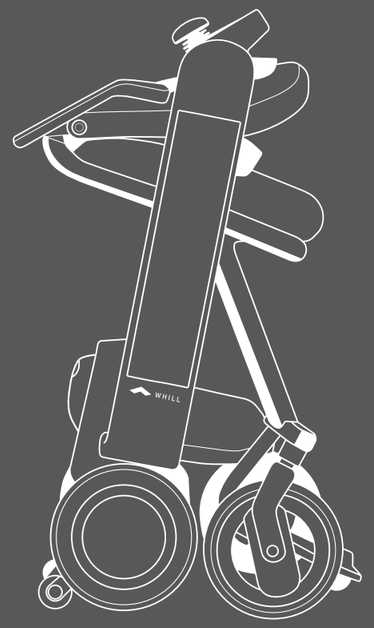

# Manuel utilisateur

## WHILL modèle F

fr

CE UKCA

REF 32-14035-1-01-2023-05-10

# Introduction

Nous vous remercions d'avoir acheté le WHILL model F. Ce dispositif est destiné à assurer la mobilité des personnes qui sont à l'aise avec le fonctionnement d'un fauteuil roulant électrique.
Ce manuel utilisateur est destiné aux utilisateurs de ce dispositif. Il explique comment l'utiliser en toute sécurité.
Il explique également les réglages de base, les contrôles, le dépannage et les procédures de maintenance de base à effectuer par l'utilisateur.
Par ailleurs, ce manuel peut être utilisé par les revendeurs, les commerciaux et d'autres personnes afin d'acquérir une compréhension détaillée des principales fonctions.
Ce manuel explique les différentes parties de ce dispositif à l'aide de textes, d'illustrations et de termes standard.
WHILL s'engage à assurer sécurité, confort et commodité aux utilisateurs. Veuillez lire attentivement ce manuel avant l'emploi, et assurez-vous d'utiliser le dispositif correctement et en toute sécurité. Conservez ce manuel à un endroit qui permettra de vous y référer en cas de besoin.

- Ce manuel contient des informations qui sont protégées par des droits de brevet et des droits d'auteur. Il ne peut être reproduit en partie ou en totalité sans l'autorisation écrite explicite de WHILL.
- Le contenu de ce manuel peut être modifié à tout moment sans préavis.
  Pour obtenir les dernières informations sur le dispositif, visitez le site Web de WHILL (https://whill.inc).
- L'utilisation de ce dispositif d'une manière autre que celle définie dans ce manuel peut entraîner des dommages au dispositif. Veuillez contacter votre revendeur ou le service clientèle si vous constatez des inexactitudes ou des omissions dans ce manuel.

**Indications d'utilisation :**
Le fauteuil roulant électrique WHILL model F a pour but de fournir une mobilité en extérieur et en intérieur aux personnes limitées à une position assise qui sont capables d'utiliser un fauteuil roulant électrique.

# Aperçu du manuel

Les symboles utilisés dans ce manuel sont décrits ci-dessous. Veillez à respecter les instructions indiquées par chaque symbole.

| Symbole | Description |
|---|---|
| AVERTISSEMENT | Indique des instructions critiques pour prévenir une situation dangereuse imminente pouvant entraîner la mort ou des blessures graves. |
| ATTENTION | Indique des instructions visant à prévenir une situation potentiellement dangereuse pouvant entraîner des blessures légères, des dommages matériels ou les deux. |

| | |
|---|---|
| | Indique une action qui est requise. |
| | Indique une action qui est interdite. |

| | |
|---|---|
| | Indique des précautions ou des informations de référence qui doivent être lues afin d'éviter tout dysfonctionnement ou toute panne du dispositif et d'assurer une utilisation confortable de celui-ci. |

| | |
|---|---|
| | Lire le manuel/la brochure d'instructions avant de commencer le travail ou avant d'utiliser un équipement ou une machine. |

# Sommaire


Introduction ..... 1

Aperçu du manuel ..... 2

1. Précautions de sécurité ..... 6
   - 1.1. EMI (interférences électromagnétiques) ..... 10
     - 1.1.1. Questions et réponses générales sur les EMI et les RFI ..... 10
     - 1.1.2. Informations importantes concernant la compatibilité électromagnétique (CEM) ..... 11
     - 1.1.3. Informations sur la FCC et l'ISDE ..... 14
   - 1.2. Étiquettes sur le dispositif ..... 16

2. À propos du dispositif ..... 18
   - 2.1. Éléments fournis ..... 18
   - 2.2. Noms et fonctions des pièces ..... 18
   - 2.3. Accessoires ..... 21

3. Assemblage et réglage ..... 22
   - 3.1. Noms des pièces ..... 22
     - 3.1.1. Avant d'assembler le dispositif ..... 24
   - 3.2. Procédures d'assemblage ..... 25
     - 3.2.1. Dépliage du dispositif ..... 26
     - 3.2.2. Installation de la plaque de couleur ..... 28
     - 3.2.3. À propos de l'installation des accoudoirs ..... 29
     - 3.2.4. Installation des accoudoirs ..... 31
     - 3.2.5. Réglage de la hauteur de l'accoudoir ..... 43
     - 3.2.6. Raccordement du câble ..... 44
     - 3.2.7. Installation du coussin du siège sur le siège ..... 45
     - 3.2.8. Installation de la batterie ..... 46
   - 3.3. Procédures de réglage ..... 47
     - 3.3.1. Réglage de la hauteur de l'accoudoir ..... 48
     - 3.3.2. Modification de l'espace entre les accoudoirs ..... 50
     - 3.3.3. Changement de position de la télécommande ..... 53

4. Charge de la batterie ..... 56
   - 4.1. Composants de la batterie et du chargeur ..... 58
     - 4.1.1. Retrait de la batterie ..... 59
   - 4.2. Procédure de charge ..... 60
     - 4.2.1. Charge avec la batterie installée dans le dispositif ..... 62

4.2.2. Charge avec la batterie retirée ... 64
4.2.3. Affichages de l'indicateur de charge ... 67
5. Procédures d'utilisation ... 68
5.1. Contrôle avant de monter sur le dispositif ... 69
5.2. Monter sur le dispositif ... 70
5.2.1. Accès au siège par l'avant ... 72
5.3. Serrage de la ceinture ventrale ... 74
5.3.1. Retrait de la ceinture ventrale ... 74
5.4. Mise sous tension ... 75
5.4.1. Vérification du niveau de charge de la batterie ... 76
5.4.2. Contrôle de la vitesse ... 76
5.4.3. Utilisation du bouton klaxon ... 76
5.5. Conduite ... 77
5.5.1. Avancer et reculer ... 80
5.5.2. Déplacement en diagonale ... 80
5.5.3. Tourner ... 81
5.5.4. Arrêter ... 81
5.5.5. Réglage de la vitesse ... 82
5.5.6. Conduire dans différentes conditions routières ... 83
5.6. Relâcher les freins ... 84
5.6.1. Procédure de desserrage des freins ... 84
5.7. Transporter des objets ... 85
6. Procédure de repliage ... 86
6.1. Avis de sécurité ... 86
6.2. Comment replier le dispositif ... 87
6.3. Comment déplier le dispositif ... 89
7. Méthodes de stockage et de transport ... 92
7.1. Stockage ... 92
7.2. Transport du dispositif ... 93
7.2.1. Transport du dispositif dans un état replié ... 94
7.2.2. Chargement du dispositif dans un coffre ... 96
7.2.3. Retrait de l'accoudoir avec télécommande pour le transport ... 97
8. À propos de l'application pour smartphone ... 100

9. Maintenance et contrôle ..... 102
9.1. Maintenance utilisateur ..... 102
9.2. Réinstallation du joystick ..... 104
9.3. Contrôle ..... 105
9.4. Réparation, maintenance et remplacement de pièces effectués par le fabricant ou le revendeur ..... 105
9.5. Mise au rebut ..... 105
9.6. À propos des informations sur la garantie ..... 105
9.7. Comment vérifier la date de fabrication du dispositif ..... 106
10. Dépannage ..... 108
11. Spécifications et résultats des tests ..... 110
11.1. Spécifications ..... 110
11.2. Dimensions et résultats des tests ..... 112
12. Informations spécifiques aux pays ..... 114
12.1. Noms et fonctions des pièces ajoutées ..... 114
12.2. Installation du coussin du siège sur le siège ..... 115
12.3. Comment relever le repose-pieds ..... 115
12.4. Comment installer l'entretoise de hauteur de la plaque de pieds ..... 116
Index ..... 118
Coordonnées ..... 120

# 1. Précautions de sécurité

Lors de la conception du dispositif, une attention particulière a été accordée à la sécurité. Toutefois, des blessures ou des dommages sont possibles si le dispositif est utilisé de manière incorrecte ou si les précautions sont ignorées.
Les descriptions relatives à la sécurité utilisent les termes « AVERTISSEMENT » et « ATTENTION » pour indiquer le degré de blessure ou de dommage et le niveau de danger. « AVERTISSEMENT » indique des instructions critiques pour prévenir une situation dangereuse imminente pouvant entraîner la mort ou des blessures graves. « ATTENTION » indique des instructions visant à prévenir une situation potentiellement dangereuse pouvant entraîner des blessures légères, des dommages matériels ou les deux.
Le WHILL model F est un véhicule de mobilité. Assurez-vous de bien comprendre le contenu de ce manuel avant d'utiliser le dispositif. Les personnes qui éprouvent des difficultés à utiliser un fauteuil roulant électrique doivent s'abstenir d'utiliser le dispositif. Veillez à prendre les précautions suivantes lors de l'utilisation et de la manipulation du dispositif.

- **Le dispositif est conçu pour être utilisé sur des routes bitumées ordinaires ou à l'intérieur.**
- **Si ce dispositif est utilisé par un assistant, l'opérateur doit lire attentivement ce manuel et comprendre parfaitement les précautions d'utilisation avant de l'utiliser.**
  **De plus, évitez d'utiliser le dispositif si aucune aide n'est disponible.**

## 1. Pour utiliser le dispositif

**⚠ AVERTISSEMENT**

- **Si le dispositif présente des signes anormaux, cessez immédiatement de l'utiliser et contactez votre revendeur ou le service clientèle.**
  L'utilisation du dispositif alors qu'il présente un dysfonctionnement peut potentiellement causer une blessure ou un accident.
- **Avant de monter à bord du dispositif, vérifiez qu'il a été correctement déverrouillé et que tous les composants sont solidement assemblés. Vérifiez qu'il n'y a pas de composants manquants ou cassés, et que les freins sont verrouillés.**
  Il existe un risque de blessure ou d'accident. Si des composants doivent être remplacés ou réparés, cessez immédiatement d'utiliser le dispositif et contactez votre revendeur ou l'assistance technique.
- **Lisez attentivement les explications de ce manuel concernant la batterie et le chargeur, et suivez les instructions.**
  Il existe un risque d'incendie ou d'explosion de la batterie lors du démontage de la batterie ou du chargeur. Évitez les flammes à proximité de la batterie ou du chargeur, évitez de mouiller la batterie et le chargeur ou de les soumettre à des chocs (chute, pénétration avec des clous ou piétinement), etc.
- **Mettez le dispositif hors tension lorsqu'il n'est pas utilisé.**
  Il existe un risque de contact accidentel avec la télécommande, susceptible de provoquer un mouvement inattendu du dispositif.
- **Présente un danger dans l'environnement de la résonance magnétique (RM).**
  Le WHILL model F est incompatible avec la RM. Il existe un risque que le dispositif devienne un projectile.
- **Le poids maximal de la charge pour ce dispositif est d'environ 115 kg. Cela comprend à la fois l'occupant et les bagages éventuels. Utilisez le dispositif sans le soumettre à une charge supérieure à cette limite.**
  Au risque de l'endommager.

## ⚠ AVERTISSEMENT

- **Ne vous asseyez pas sur la télécommande, ne la posez pas sur le sol avec le dispositif replié et n'appliquez pas une charge excessive sur la télécommande. N'appuyez pas sur la télécommande ou les commutateurs avec une force excessive et ne les actionnez pas avec un objet pointu.**
  Vous risqueriez d'endommager la télécommande, rendant ainsi le dispositif inutilisable.
- **Ne sautez pas sur le repose-pieds, ne vous tenez pas debout sur le repose-pieds et ne placez pas une charge excessive sur le repose-pieds.**
  Il y a un risque que le dispositif se soulève et bascule.
- **Ne montez pas sur la pédale entre les rouleaux anti-basculement.**
  Au risque que le fauteuil bascule. Le dispositif peut perdre sa fonctionnalité anti-basculement si les rouleaux anti-basculement et la pédale sont déformés. Si les rouleaux anti-basculement et la pédale sont déformés, ils doivent être remplacés. Contactez votre revendeur ou le support technique.
- **N'appliquez pas d'autocollants ou de peinture sur les commutateurs, l'écran ou les étiquettes.**
  Vous risqueriez de rendre ces composants non visibles, ce qui peut entraîner un fonctionnement incorrect et un accident.
- **Ne soulevez pas le dispositif lorsqu'une personne est installée dessus.**
  Cela pourrait entraîner une chute ou un basculement.
- **N'utilisez pas le dispositif comme siège dans une voiture ou un autre véhicule.**
  Il existe un risque que le dispositif soit endommagé et que des accidents se produisent. Le symbole ci-contre indique que le dispositif n'est pas destiné à être utilisé comme siège dans un véhicule à moteur.

## ⚠ ATTENTION

- **Si le dispositif n'est pas utilisé pendant une longue période, assurez-vous que la batterie est complètement chargée avant de le ranger. Chargez la batterie au moins une fois par mois.**
  Il existe un risque que la batterie soit excessivement déchargée et ne puisse pas être rechargée.
- **Prenez note de la température de surface du dispositif lorsque vous l'utilisez.**
  La température de surface du dispositif peut augmenter/diminuer de façon extrême si le fauteuil est exposé à une source externe de chaleur ou de froid.

## 2. Lors de l'installation sur le dispositif et de la conduite

1

### ⚠ AVERTISSEMENT

- **Mettez le dispositif hors tension lorsque vous montez sur/descendez de celui-ci.**
  Il existe un risque de mouvement inattendu du dispositif causé par un contact accidentel avec la télécommande.
- **Lorsque vous conduisez, vérifiez bien les alentours et l'état de la route. Conduisez prudemment à faible vitesse, en particulier dans les endroits où il y a beaucoup de monde, près des murs ou d'obstacles situés à proximité, et dans des endroits étroits ou sur des surfaces ou des pentes irrégulières.**
  Sinon, il existe un risque d'accident. Lors de la conduite sur des pentes humides, il existe un risque que le dispositif perde sa stabilité. Soyez très attentif lorsque vous conduisez.
- **Lorsque vous vous approchez de bordures, de marches, de pentes et d'obstacles similaires, placez-vous à un angle de 90° et franchissez-les prudemment à faible vitesse.**
  Il existe un risque de basculement ou de déformation de la base motrice.
- **Veillez à abaisser le repose-pieds pendant la conduite. De même, gardez vos pieds sur le repose-pieds et évitez que vos pieds ne dépassent sa largeur.**
  Sinon, vos pieds risquent de se prendre dans les roues avant.
- **Lorsque vous vous arrêtez sur une pente descendante, relâchez la télécommande suffisamment tôt et assurez-vous que le dispositif s'arrête en laissant un espace supplémentaire suffisant autour de lui.**
  Sur une pente descendante, la distance d'arrêt est plus longue. Il existe un risque que vous ne puissiez pas vous arrêter à l'emplacement prévu, ce qui pourrait provoquer un accident.
- **Ne desserrez les freins que sur une surface plane et en cas d'urgence, après avoir mis le dispositif hors tension. Après avoir déplacé le dispositif manuellement avec les freins desserrés, relevez les leviers de débrayage et verrouillez les freins.**
  Il existe un risque d'accident, car le dispositif se déplace librement lorsque les freins sont relâchés.

- **Ne conduisez pas le dispositif dans les zones suivantes.**
  Le dispositif peut se renverser et il y a un risque d'accident.
  - Escalators ou escaliers
  - Marches plus hautes qu'environ 35 mm
  - Pentes d'une inclinaison de 10° ou plus
  - Surfaces molles telles que le sable ou la boue
  - Chemins enneigés ou gelés
- **Ne relâchez pas les freins et déplacez le dispositif manuellement, sauf en cas d'urgence.**
  Il existe un risque d'accident, car les freins ne fonctionnent pas.
- **Lorsque vous conduisez le dispositif, ne vous accroupissez pas, ne vous penchez pas hors du dispositif et ne faites pas d'exercices. Faites attention au centre de gravité pendant la conduite.**
  Cela pourrait affecter la stabilité et l'équilibre du dispositif. Demandez l'aide de votre entourage avant de saisir des objets inaccessibles.
- **Ne conduisez pas en tenant quelque chose dans votre main ou avec un objet posé sur vos genoux.**
  Cela pourrait entraîner un déplacement involontaire du dispositif.
- **Ne franchissez pas de bordures ou de marches d'une hauteur supérieure à environ 35 mm.**
  Les rouleaux anti-basculement risqueraient alors de s'accrocher à la marche, empêchant ainsi l'entraînement du dispositif.

## 3. Lors de l'assemblage ou de l'ajustement



### ⚠ AVERTISSEMENT

- **Assemblez le dispositif dans l'ordre décrit dans ce manuel utilisateur. N'effectuez pas de réglage, de réparation ou de modification qui ne soient pas mentionnés dans ce manuel.**
  Il existe un risque de blessure et de sécurité du produit si le fauteuil ou des pièces sont endommagés. Le fait de procéder à une réparation ou modification qui ne figure pas dans ce manuel annule la garantie.
- **Effectuez le réglage sur une surface plane et horizontale, avec la batterie retirée et les freins verrouillés.**
  Sinon, il existe un risque d'accident.

- **Ne touchez pas directement les connecteurs, ne les mouillez pas et n'approchez pas de métal ou d'autres corps étrangers. Évitez la présence de tout corps étranger lors de l'assemblage.**
  Sinon, vous risqueriez de vous blesser et d'endommager le dispositif ou ses pièces.

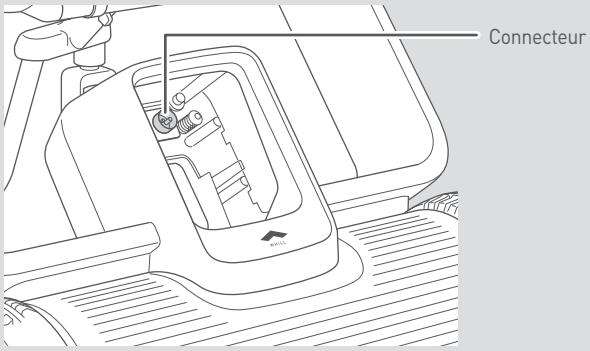


- **N'appuyez pas sur un objet pointu ou n'appliquez pas de charge sur le câble situé sous le siège.**
  Un câble endommagé peut provoquer des dysfonctionnements ou un fonctionnement inattendu du dispositif.

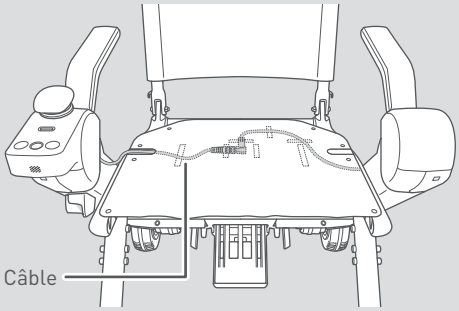

## 1.1. EMI (interférences électromagnétiques)

Il existe un risque de déplacement involontaire de ce dispositif en raison des ondes radio. Évitez de conduire dans une zone où de fortes ondes électromagnétiques sont générées, par exemple dans des zones situées autour de lignes à haute tension, de tours de télévision, etc. Les ondes radio peuvent interférer avec les fonctions de commande de ce dispositif.
Le dispositif peut également émettre ses propres champs électromagnétiques et perturber le fonctionnement d'autres dispositifs à proximité.
Pour réduire le risque de déplacement involontaire du dispositif, susceptible d'entraîner des blessures graves, portez une attention particulière aux instructions suivantes.

- N'utilisez pas d'émetteurs-récepteurs portatifs, tels que les radios en bande de canaux banalisée, et n'allumez pas de dispositifs de communication personnels, tels que les téléphones cellulaires, lorsque le dispositif est sous tension ;
- Recherchez les émetteurs proches, tels que les stations de radio ou de télévision, et essayez d'éviter de vous en approcher ;
- Sachez que l'ajout d'accessoires ou de composants, ou la modification du dispositif peuvent le rendre plus sensible aux EMI.

Si le dispositif se déplace ou s'arrête alors que sa télécommande n'est pas actionnée, ou si le dispositif fonctionne d'une manière différente de celle prévue, prenez les mesures suivantes.

- Une fois le dispositif placé à un endroit sûr, mettez-le hors tension.
- Notez l'opération de la télécommande qui était en cours à ce moment-là.
- Notez l'opération du dispositif qui n'a pas pu être activée à l'aide de la télécommande.
- Notez les téléphones portables et autres appareils électroniques qui peuvent être des sources d'ondes radio et qui se trouvaient à proximité du dispositif.

Sur la base de ces notes, envisagez la cause possible de l'interférence des fréquences radio et éliminez-la. Si le problème n'est toujours pas résolu, consultez votre revendeur ou le service clientèle. Gardez vos notes précédentes à portée de main lors de votre entretien.

Si vous soupçonnez une interférence de fréquence radio, mettez le dispositif hors tension et débranchez la batterie.

### 1.1.1. Questions et réponses générales sur les EMI et les RFI

Vous trouverez ci-dessous des questions et réponses générales concernant les mesures à prendre pour éviter la quasi-totalité des effets des EMI et des RFI avec ce dispositif. Veuillez les utiliser comme référence.

- **D'où viennent les ondes radio ?**
  Les ondes radio sont émises par des dispositifs radio unidirectionnels ou bidirectionnels. Ces dispositifs comprennent les émetteurs-récepteurs, les téléphones mobiles, les liaisons informatiques sans fil, les générateurs de micro-ondes et les émetteurs d'appels radio. Les ondes radio sont une forme d'énergie électromagnétique, et l'intensité de l'énergie augmente à mesure que l'on se rapproche de l'antenne émettrice. Ce champ électromagnétique peut causer des problèmes aux utilisateurs d'appareils électriques.

- **À quel type de mouvements dois-je m'attendre si le dispositif est affecté par des EMI ou des RFI ?**
  Les EMI et RFI subissent des changements dynamiques extrêmement importants et peuvent affecter un appareil en fonction de conditions telles que les suivantes.

- Fréquence et intensité des ondes radio
- Structure de l'équipement d'alimentation électrique
- Inclinaison du dispositif (si le sol est plat ou incliné)
- Si le dispositif est sous tension et s'il est en mouvement

Si ce dispositif est affecté, il y a un risque de mouvement anormal. Il peut se mettre à bouger de manière incontrôlée ou s'arrêter soudainement. Des EMI ou RFI puissantes peuvent endommager le système de commande.

### 1.1.2. Informations importantes concernant la compatibilité électromagnétique (CEM)

Les informations sur les câbles ci-dessous sont fournies à titre de référence pour la CEM.

| Câble | Longueur max. du câble, Blindé/non blindé | | Nombre | Classification du câble |
|---|---|---|---|---|
| Ligne d'alimentation CA | 1,5 m | Non blindé | 1 jeu | Alimentation CA |
| Ligne d'alimentation CC | 1,2 m | Non blindé | 1 jeu | Alimentation CC |

Cet équipement médical électrique nécessite des précautions particulières concernant la CEM et doit être mis en service conformément aux informations sur la CEM fournies dans le manuel utilisateur. L'équipement est conforme à la norme CEI 60601-1-2:2014 pour l'immunité et les émissions. Néanmoins, des précautions particulières doivent être prises :

- L'équipement sans PERFORMANCE ESSENTIELLE est destiné à être utilisé dans l'environnement des soins à domicile.
- AVERTISSEMENT : évitez d'utiliser cet équipement à côté ou empilé avec d'autres équipements, car cela pourrait entraîner un dysfonctionnement. Si une telle utilisation est nécessaire, surveillez cet équipement et les autres équipements afin de vérifier qu'ils fonctionnent normalement.
- L'utilisation d'accessoires, de transducteurs et de câbles autres que ceux spécifiés ou fournis par le fabricant de cet équipement peut entraîner une augmentation des émissions électromagnétiques ou une diminution de l'immunité électromagnétique de cet équipement et provoquer un dysfonctionnement.
- AVERTISSEMENT : les équipements de communication RF portatifs (y compris les périphériques tels que les câbles d'antenne et les antennes externes) ne doivent pas être utilisés à moins de 30 cm de toute partie du model F, y compris les câbles spécifiés par le fabricant. Sinon, cela pourrait entraîner une dégradation des performances de cet équipement.
- AVERTISSEMENT : Si le lieu d'utilisation se trouve à proximité (par exemple à moins de 1,5 km) d'antennes de radiodiffusion AM, FM ou TV, avant d'utiliser cet équipement, il convient de l'observer pour vérifier qu'il fonctionne normalement afin de s'assurer que l'équipement reste sûr en ce qui concerne les perturbations électromagnétiques pendant toute la durée de vie prévue.
- Lorsque la tension d'entrée CA est interrompue, l'équipement arrête la charge de la batterie. Une fois l'alimentation électrique rétablie, la récupération s'effectue automatiquement. Cette dégradation est acceptable, car elle ne conduit pas à des risques inacceptables et elle n'entraîne pas la perte de la sécurité de base ou des performances essentielles.

Pendant tous les tests d'immunité, un tachymètre numérique a été utilisé pour surveiller la vitesse de rotation de la roue et une pince de mesure a été utilisée pour surveiller le courant de sortie du chargeur de batterie afin de vérifier les performances de l'EUT.

Tableau de conformité EMI (Tableau 1)

Tableau 1 - Émissions

| Phénomène | Conformité | Environnement électromagnétique |
|---|---|---|
| Émissions RF | CISPR 11<br>Groupe 1, Classe B | Environnement des soins de santé à domicile |
| Distorsion harmonique | CEI 61000-3-2<br>Classe A | Environnement des soins de santé à domicile |
| Fluctuations de tension et scintillement | CEI 61000-3-3<br>Conformité | Environnement des soins de santé à domicile |

Tableau de conformité EMS (Tableau 2-5)

Tableau 2 - Port du boîtier

| Phénomène | Norme CEM de base | Niveaux des tests d'immunité Environnement des soins de santé à domicile |
|---|---|---|
| Décharge électrostatique | CEI 61000-4-2 | ±8 kV au contact<br>±2 kV, ±4 kV, ±8 kV, ±15 kV dans l'air |
| Champ EM RF rayonné | CEI 61000-4-3 | 20 V/m<br>26 MHz-2,5 GHz<br>80 % AM à 1 kHz<br><br>10 V/m<br>80 MHz-2,7 GHz<br>80 % AM à 1 kHz |
| Champs de proximité des équipements de communication sans fil RF | CEI 61000-4-3 | Voir le tableau 3 |
| Champs magnétiques à fréquence de puissance nominale | CEI 61000-4-8 | 30 A/m<br>50 Hz ou 60 Hz |

Tableau 3 - Champs de proximité des équipements de communication sans fil RF

| Fréquence des tests (MHz) | Bande (MHz) | Niveaux des tests d'immunité Environnement des soins de santé à domicile |
|---|---|---|
| 385 | 380-390 | Modulation d'impulsions 18 Hz, 27 V/m |
| 450 | 430-470 | FM, ±5 kHz de déviation, 1 kHz de sinus, 28 V/m |
| 710 | 704-787 | Modulation d'impulsions 217 Hz, 9 V/m |
| 745 | | |
| 780 | | |
| 810 | 800-960 | Modulation d'impulsions 18 Hz, 28 V/m |
| 870 | | |
| 930 | | |
| 1720 | 1700-1990 | Modulation d'impulsions 217 Hz, 28 V/m |
| 1845 | | |
| 1970 | | |
| 2450 | 2400-2570 | Modulation d'impulsions 217 Hz, 28 V/m |
| 5240 | 5100-5800 | Modulation d'impulsions 217 Hz, 9 V/m |
| 5500 | | |
| 5785 | | |

Tableau 4 - Alimentation CA d'entrée Port

| Phénomène | Norme CEM de base | Niveaux des tests d'immunité Environnement des soins de santé à domicile |
|---|---|---|
| Transitoires électriques rapides/en salve | CEI 61000-4-4 | ±1 kV<br>±2 kV<br>Fréquence de répétition de 100 kHz |
| Surtensions ligne à ligne | CEI 61000-4-5 | ±0,5 kV, ±1 kV |
| Perturbations conduites, induites par les champs radioélectriques | CEI 61000-4-6 | 3 V, 0,15 MHz-80 MHz<br>6 V sur les bandes ISM et les bandes radio amateur entre 0,15 MHz et 80 MHz<br>80 % AM à 1 kHz |
| Chutes de tension | CEI 61000-4-11 | 0 % $U_T$ ; 0,5 cycle<br>À 0º, 45º, 90º, 135º, 180º, 225º, 270º et 315º |
| | | 0 % $U_T$ ; 1 cycle<br>et<br>70 % $U_T$ ; 25/30 cycles<br>Phase unique : à 0º |
| Interruptions de tension | CEI 61000-4-11 | 0 % $U_T$ ; 250/300 cycles |

Tableau 5 - Pièces d'entrée/sortie de signal Port

| Phénomène | Norme CEM de base | Niveaux des tests d'immunité Environnement des soins de santé à domicile |
|---|---|---|
| Perturbations conduites, induites par les champs radioélectriques | CEI 61000-4-6 | 3 V, 0,15 MHz-80 MHz<br>6 V sur les bandes ISM et les bandes radio amateur entre 0,15 MHz et 80 MHz<br>80 % AM à 1 kHz |

## 1.1.3. Informations sur la FCC et l'ISDE

La télécommande du WHILL model F contient les modules de communication sans fil suivants qui sont réglementés par la FCC (Federal Communications Commission) et d'ISDE (Innovation, Sciences et Développement économique Canada).

- Modèle n° : MDBT42Q-P192K
  ID FCC : SH6MDBT42Q
  IC : 8017A-MDBT42Q

La télécommande est étiquetée avec un ID FCC et un numéro de certification ISDE. L'étiquette est accessible sans outil, en retirant la télécommande comme indiqué à la section « Changement de position de la télécommande ».

● Informations FCC

Ce dispositif est conforme à la partie 15 sous-parties B et C des règles de la FCC. Son fonctionnement est soumis aux deux conditions suivantes.

(1) Ce dispositif ne doit pas causer d'interférences nuisibles.

(2) Ce dispositif doit accepter toute interférence reçue, y compris les interférences susceptibles de provoquer un fonctionnement indésirable.

Cet équipement a été testé et déclaré conforme aux limites d'un appareil numérique de classe B, conformément à la partie 15 des règles de la FCC. Ces limites sont conçues pour fournir une protection raisonnable contre les interférences nuisibles dans une installation résidentielle. Cet équipement génère, utilise et peut émettre une énergie de fréquence radio et, s'il n'est pas installé et utilisé conformément aux instructions, il peut causer des interférences nuisibles aux communications radio. Cependant, il n'y a aucune garantie que des interférences ne se produiront pas dans une installation particulière. Si cet équipement provoque des interférences nuisibles à la réception de la radio ou de la télévision, ce qui peut être déterminé en mettant l'équipement hors tension, puis sous tension, l'utilisateur est encouragé à essayer de corriger ces interférences par une ou plusieurs des mesures suivantes :

- Réorienter ou déplacer l'antenne de réception.
- Augmenter la distance entre l'équipement et le récepteur.
- Connecter l'équipement à une prise sur un circuit différent de celui auquel le récepteur est connecté.
- Consulter le revendeur ou un technicien radio/TV expérimenté pour obtenir de l'aide.

**ATTENTION :** les changements ou modifications qui ne sont pas expressément approuvés par le fabricant peuvent annuler le droit de l'utilisateur à faire fonctionner cet équipement.

Ce dispositif répond aux exigences du gouvernement en matière d'exposition aux ondes radio. Ce dispositif est conçu et fabriqué pour ne pas dépasser les limites d'émission pour l'exposition à l'énergie de radiofréquence (RF) fixées par la Commission fédérale des communications du gouvernement des États-Unis.

### Avertissement sur l'exposition aux RF

Cet équipement doit être installé et utilisé conformément aux instructions fournies et la ou les antennes utilisées pour cet émetteur doivent être installées de manière à assurer une distance de séparation d'au moins 20 cm de toute personne et ne doivent pas être co-localisées ou fonctionner en conjonction avec toute autre antenne ou émetteur. Les utilisateurs finaux et les installateurs doivent recevoir les instructions d'installation de l'antenne et les conditions de fonctionnement de l'émetteur pour satisfaire à la conformité en matière d'exposition aux RF.

- **Informations ISDE**

  This Class B device complies with Canadian ICES-3 (B). This device contains licence-exempt transmitters/receivers that comply with Innovation, Science and Economic Development Canada's license-exempt RSS(s). Operation is subject to the following two conditions: (1) This device may not cause interference. (2) This device must accept any interference, including interference that may cause undesired operation of the device.

  Cet appareil numérique de la classe B est conforme à la norme NMB-3 (B) du Canada. L'émetteur/récepteur exempt de licence contenu dans le présent appareil est conforme aux CNR d'Innovation, Sciences et Développement économique Canada applicables aux appareils radio exempts de licence. L'exploitation est autorisée aux deux conditions suivantes : (1) L'appareil ne doit pas produire de brouillage ; (2) L'appareil doit accepter tout brouillage radioélectrique subi, même si le brouillage est susceptible d'en compromettre le fonctionnement.

### Radio Frequency (RF) Exposure Information

The radiated output power of the Wireless Device is below the ISED radio frequency exposure limits. The Wireless Device should be used in such a manner such that the potential for human contact during normal operation is minimized.

This device has been evaluated for and shown compliant with the ISED Canada RF Exposure limits under mobile exposure conditions (antennas are greater than 20 cm from a person's body).

### Informations concernant l'exposition aux fréquences radio (RF)

La puissance de sortie émise par l'appareil sans fil est inférieure à la limite d'exposition aux fréquences radio d'ISDE Canada. Utilisez l'appareil sans fil de façon à minimiser les contacts humains lors du fonctionnement normal.

Ce dispositif a été évalué et démontré conforme aux limites d'exposition aux RF d'ISDE Canada dans des conditions d'exposition à des appareils mobiles (antennes sont supérieures à 20 cm à partir du corps d'une personne).

## 1.2. Étiquettes sur le dispositif

Des étiquettes de mise en garde sont apposées sur les zones présentant des risques. De plus, des étiquettes indiquent les informations importantes pour l'utilisation du dispositif, telles que les informations au sujet du dispositif, les positions de verrouillage et de déverrouillage des leviers, etc.
En fonction de la zone de vente ou du modèle, il peut y avoir des étiquettes supplémentaires non décrites dans ce manuel utilisateur.

**⚠ ATTENTION**

- **Ne retirez pas les étiquettes.**
  Les étiquettes contiennent des informations importantes.

# 2. À propos du dispositif

## 2.1. Éléments fournis

Le dispositif emballé contient les éléments suivants. Avant d'utiliser le dispositif, vérifiez qu'il ne manque aucun élément ou qu'il n'y a aucune pièce endommagée sur le dispositif. Si un élément est manquant ou si le dispositif est endommagé, contactez votre revendeur ou le service clientèle.

- **WHILL model F (dispositif)**
- **Plaque de couleur**
- **Accoudoir avec télécommande**
- **Accoudoir avec repose-main**
- **Coussin du siège**
- **Batterie**
- **Chargeur**
- **Manuel utilisateur (ce manuel)**
- **Référence de poche**
- **Étiquette avec l'ID/mot de passe d'appairage à l'application**

*Selon les exigences locales, le kit d'entretoise de hauteur de la plaque de pieds peut être inclus dans l'emballage.

Veillez à ne pas rayer les articles emballés lorsque vous ouvrez les paquets.

## 2.2. Noms et fonctions des pièces

### ■ Dispositif

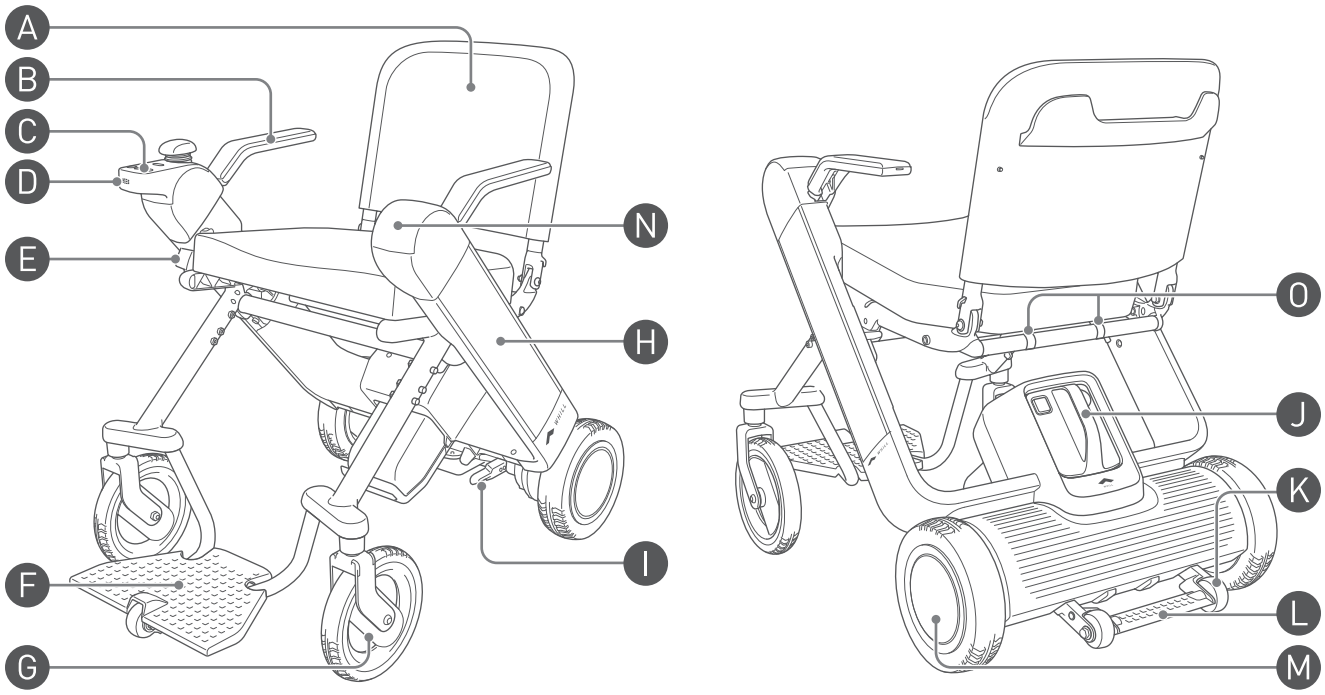


* L'illustration montre la télécommande fixée du côté droit.

Selon les exigences locales, le dispositif peut être équipé d'un protège-vêtements, d'une sangle pour mollets et d'un repose-pieds relevable. Pour plus d'informations, consultez "12. Informations spécifiques aux pays" on page 114.

**A Dossier**

**B Accoudoir**

**C Télécommande**

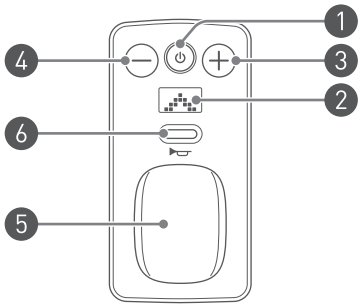


1 Bouton marche/arrêt
Met le dispositif sous/hors tension.

2 Écran

3 Bouton de sélection de vitesse « + »
Augmente la vitesse.

4 Bouton de sélection de vitesse « - »
Diminue la vitesse.

5 Joystick
Contrôle les mouvements en avant, en arrière, vers la gauche et vers la droite.
Le degré d'inclinaison du joystick permet également de contrôler l'accélération et la décélération.

6 Bouton klaxon
Active/désactive le son.

**D Haut-parleur**

**E Bouton de déverrouillage**

Déverrouille le dispositif lors de son repliage ou de son dépliage.

**F Repose-pieds**

Soutient les pieds de l'utilisateur lorsque celui-ci est assis dans le dispositif.

**G Roues avant**

**H Bras**

**I Levier de débrayage**

Permet de verrouiller/déverrouiller les freins des roues arrière.
Ce levier est situé sous le siège. Il y a deux leviers au total.

**J Batterie**

Pour plus de détails, consultez "4.1. Composants de la batterie et du chargeur" on page 58.

**K Rouleau anti-basculement**

Empêche le dispositif de basculer vers l'arrière.

**L Pédale**

Sécurise le dispositif lors de son repliage ou de son dépliage.

**M Roues arrière**

**N Repose-main**

**O Catadioptres**

Doté d'articles standard selon la région/le pays.

## ■ Chargeur

Permet de charger la batterie.
Pour plus de détails, consultez "4.1. Composants de la batterie et du chargeur" on page 58.

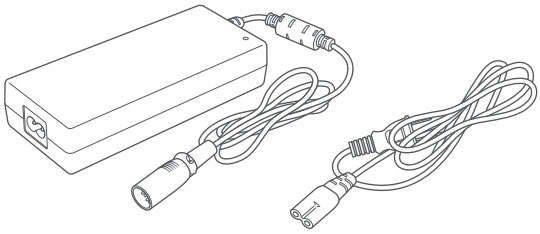

## ■ Informations sur le dispositif

L'étiquette d'identification du dispositif est fixée à l'intérieur du cadre de la batterie.

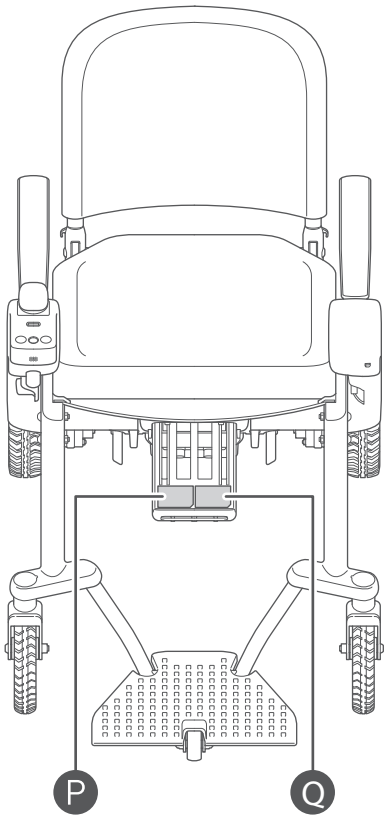


### P Étiquette d'identification principale

Indique le numéro de série et l'identifiant unique (UDI, Unique Device Identifier) de ce dispositif. Lorsque vous contactez votre revendeur ou le service clientèle, vérifiez le numéro de série en vous référant à cette étiquette.

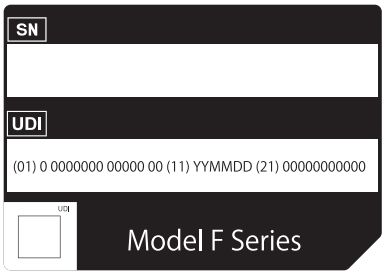


### Q Étiquette d'informations concernant le fabricant

Indique le fabricant et l'adresse du fabricant.

* L'étiquette présentée ci-dessus n'est qu'une référence.

## 2.3. Accessoires

Veillez à n'utiliser que des accessoires authentiques.

Pour connaître les accessoires qui peuvent être installés sur ce dispositif, contactez votre revendeur ou le service clientèle.

Visitez également le site Web de WHILL (https://whill.inc).

# 3. Assemblage et réglage

Cette section explique comment assembler le dispositif et comment régler chaque composant.

Assemblez le dispositif dans l'ordre décrit dans ce manuel utilisateur.

**⚠ AVERTISSEMENT**

- **Veillez à ne pas faire tomber la batterie et le chargeur lorsque vous les sortez de la boîte ou que vous les installez sur le dispositif.**
  Sinon, il existe un risque d'accidents, tels que blessures ou incendies.
- **Effectuez le réglage sur une surface plane et horizontale, avec la batterie retirée et les freins verrouillés.**
  Il y a un risque que le dispositif se mette à bouger et provoque un accident.
- **Remettez toujours toutes les pièces dans leur position initiale après le réglage.**
  Vous risquez d'endommager le dispositif s'il manque un composant.

- **Assemblez et réglez le dispositif dans l'ordre décrit dans ce manuel utilisateur. N'effectuez pas de réglage, de réparation ou de modification qui ne soient pas mentionnés dans ce manuel.**
  Il existe un risque de blessure et de sécurité du produit si le fauteuil ou des pièces sont endommagés. Le fait de procéder à une réparation ou modification qui ne figure pas dans ce manuel annule la garantie.
- **N'effectuez pas le montage dans un environnement humide ou si le dispositif est mouillé.**
  Il existe un risque que le dispositif soit endommagé et que des accidents se produisent.
- **Lorsque vous retirez le dispositif de la boîte, tenez-le fermement et veillez à ne pas le laisser tomber ou le faire basculer.**
  Une chute risquerait de blesser l'utilisateur et d'endommager le dispositif.

Si vous ne pouvez pas effectuer l'assemblage et le réglage par vous-même, contactez votre revendeur ou le service clientèle.

## 3.1. Noms des pièces

Les pièces suivantes sont emballées avec ce dispositif.

- WHILL model F (dispositif)

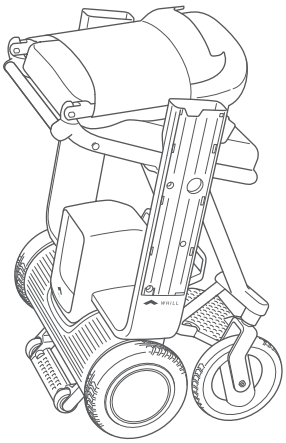

- Plaque de couleur

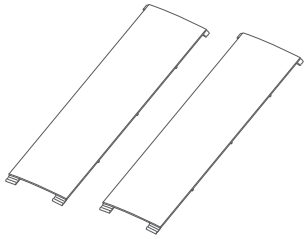

- Accoudoir avec télécommande

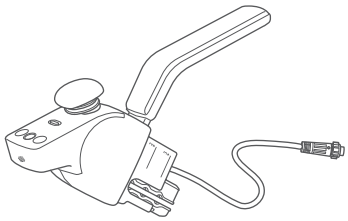

- Accoudoir avec repose-main

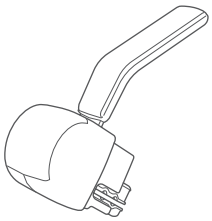

- Coussin du siège

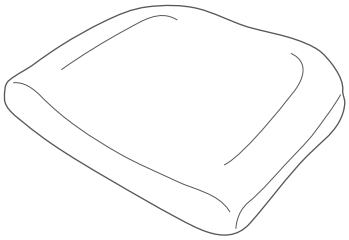

- Batterie

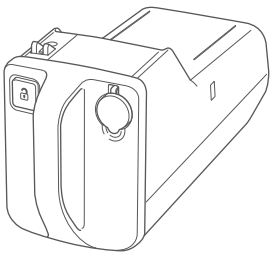

## 3.1.1. Avant d'assembler le dispositif

Les réglages suivants du dispositif peuvent être effectués pour répondre aux besoins de l'utilisateur en matière d'assise.

- Espace entre les accoudoirs
- Hauteur de l'accoudoir
- Position de la télécommande

Effectuez les réglages dans l'ordre décrit ici.

**Dépliez le dispositif.**

3.2.1. Unfolding the device

↓

**Installez la plaque de couleur.**

3.2.2. Installing the color plate

↓

**Installez les accoudoirs.**

3.2.3. About installing the arm rests

3.2.4. Installing the arm rests

Avant l'installation, choisissez l'espace entre les accoudoirs et la position de la télécommande.

| | | Espace entre les accoudoirs | |
|---|---|---|---|
| | | Standard | Large |
| Position de la télécommande | Côté droit | « Installation pattern 1 » on page 31 | « Installation pattern 2 » on page 32 |
| | Côté gauche | « Installation pattern 3 » on page 37 | « Installation pattern 4 » on page 42 |

↓

**Réglez la hauteur des accoudoirs.**

3.2.5. Adjusting the height of the arm rest

↓

**Raccordez le câble de la télécommande.**

3.2.6. Connecting the cable

↓

**Installez le coussin du siège sur le siège.**

3.2.7. Installing the seat cushion onto the seat

↓

**Installez la batterie.**

3.2.8. Installing the battery

## 3.2. Procédures d'assemblage

L'assemblage du dispositif ne nécessite pas d'outils. Lors de l'assemblage du dispositif, faites très attention aux points suivants.

### ⚠ AVERTISSEMENT

- **Effectuez l'assemblage ou le réglage sur une surface plane et horizontale, avec la batterie retirée et les freins verrouillés.**
  Sinon, il existe un risque d'accident.

- **Ne touchez pas les bornes métalliques des connecteurs, ne les mouillez pas et n'approchez pas de métal ou d'autres corps étrangers. Évitez la présence de tout corps étranger lors de l'assemblage.**
  Sinon, vous risqueriez de vous blesser et d'endommager le dispositif ou ses pièces.

### ⚠ ATTENTION

- **Lors de l'assemblage ou du réglage du dispositif, saisissez uniquement la poignée et la pièce comme décrit dans ce manuel, et ne tenez pas le dispositif par d'autres parties.**
  Vous risqueriez de vous blesser la main si elle se coince dans le dispositif.

- **Faites attention à ce qui suit et effectuez le réglage afin d'assurer une utilisation sûre.**
  Sinon, il existe un risque d'accident.
  - Avant l'emploi, réglez l'assise du dispositif pour l'adapter au corps de l'utilisateur.
  - Après le montage ou les réglages, veillez à resserrer tous les boulons de réglage.
  - N'effectuez pas d'assemblage ou de réglage lorsque vous êtes sur le dispositif.

- **Lors de l'installation et du retrait des accoudoirs et d'autres pièces du dispositif, veillez à ne pas exercer une force inutile.**
  Il existe un risque de blessure pour l'utilisateur et de dommages aux pièces.

- **Lorsque vous installez les accoudoirs ou que vous les déplacez vers le haut ou vers le bas pendant le réglage de la hauteur, veillez à ce que vos doigts ne se coincent pas.**
  Il existe un risque de blessure.

- **Ne jetez pas la télécommande, ne marchez pas dessus, ne la laissez pas tomber et ne l'immergez pas dans l'eau.**
  Un choc violent risquerait d'endommager la télécommande, rendant ainsi le dispositif inutilisable.

- **N'appuyez pas avec force sur l'écran de la télécommande, ne le rayez pas et ne le touchez pas avec des mains sales.**
  Vous risqueriez d'endommager l'écran ou de le rendre illisible.

- **Ne démontez pas la télécommande.**
  Cela pourrait entraîner un dysfonctionnement de la télécommande.

## 3.2.1. Dépliage du dispositif

Lorsque vous dépliez le dispositif, procédez comme suit avec la batterie déjà retirée.

1. **Fixez le dispositif en place tout en soutenant la pédale.**

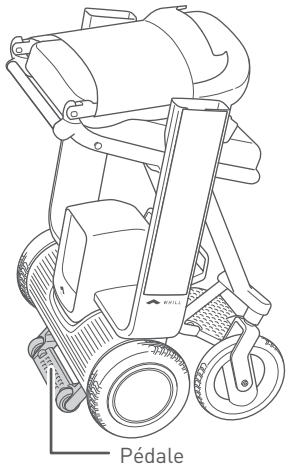


2. **Tirez légèrement le tube du cadre du siège (tube du siège) vers le haut.**

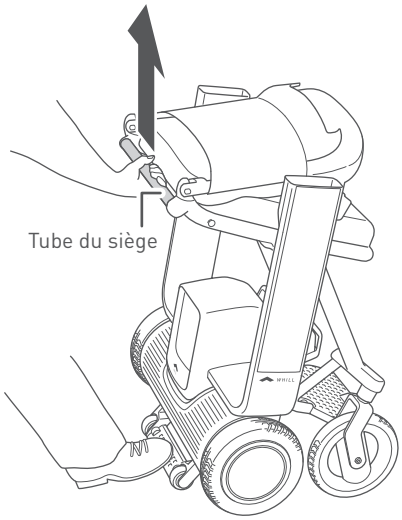

3. **Avec le tube du siège tiré vers le haut, appuyez sur le bouton de déverrouillage.**

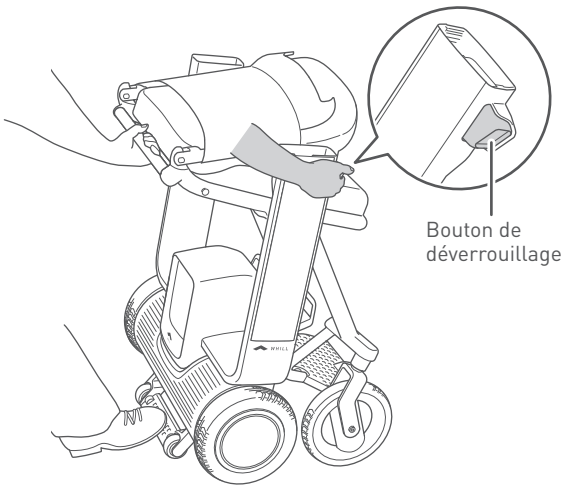


> Pour éviter tout dysfonctionnement du bouton de déverrouillage, celui-ci a été conçu de manière à ne pouvoir être enfoncé que lorsque le tube du siège est tiré vers le haut.

4. **Abaissez le tube du siège, et lorsque le dispositif commence à se déplier, éloignez votre main du bouton de déverrouillage.**
Ouvrez le dispositif jusqu'à ce que vous entendiez un déclic.

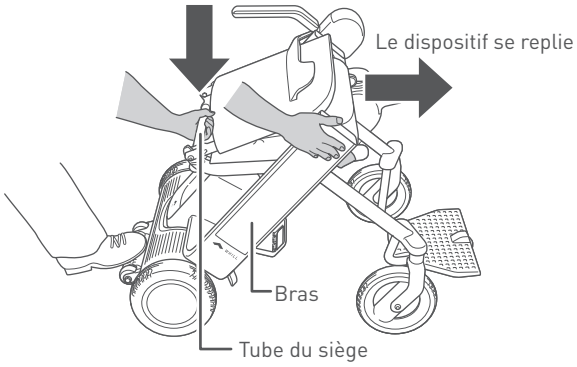


> Avertissement
>
> L'insertion d'un doigt ou d'une autre partie du corps dans les composants de raccordement et les pièces mobiles de ce dispositif peut entraîner une blessure.
> Lors du montage, du réglage et du transport de ce dispositif, ne touchez aucun composant autre que ceux indiqués dans le manuel.

5. **Inclinez le dossier vers l'arrière.**

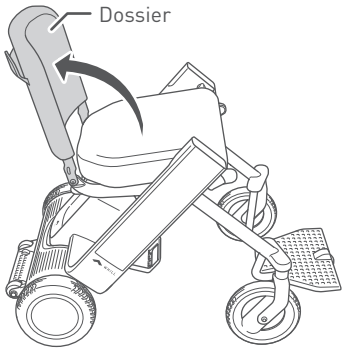


> Avertissement
>
> L'insertion d'un doigt ou d'une autre partie du corps dans les composants de raccordement et les pièces mobiles de ce dispositif peut entraîner une blessure.
> Lors du montage, du réglage et du transport de ce dispositif, ne touchez aucun composant autre que ceux indiqués dans le manuel.

## 3.2.2. Installation de la plaque de couleur

1. Insérez les languettes (4 de chaque) aux coins de la plaque de couleur dans les trous de montage du bras.

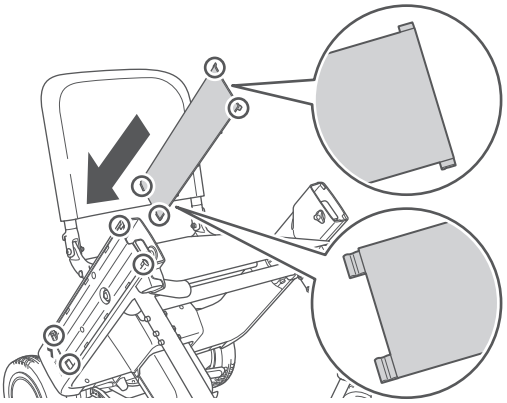

2. Poussez les languettes situées sur les côtés de la plaque de couleur dans les trous de montage (6 de chaque) du bras pour fixer le bras en place.

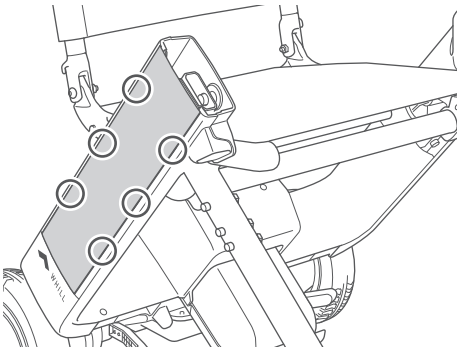

3. Installez la plaque de couleur du côté opposé de la même manière.

## 3.2.3. À propos de l'installation des accoudoirs

L'espace entre les accoudoirs et la position de la télécommande peuvent être sélectionnés afin de répondre aux besoins de l'utilisateur en matière d'assise.

Pour les spécifications requises, reportez-vous aux points suivants.

| | | Espace entre les accoudoirs | |
|---|---|---|---|
| | | Standard | Large |
| Position de la télécommande | Côté droit | « Installation pattern 1 » on page 31 | « Installation pattern 2 » on page 32 |
| | Côté gauche | « Installation pattern 3 » on page 37 | « Installation pattern 4 » on page 42 |



### ■ Espace entre les accoudoirs

Deux réglages « Standard » et « Large » peuvent être sélectionnés pour l'espace entre les accoudoirs.

Les illustrations ci-dessous présentent un exemple où la télécommande est installée sur le bras droit.

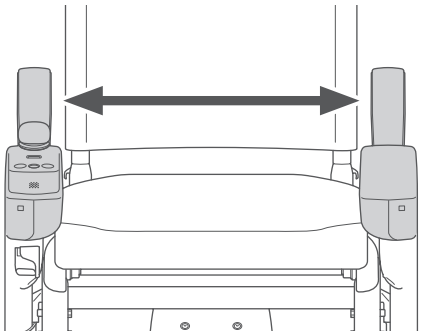

Standard : télécommande tournée vers l'intérieur (largeur intérieure 430 mm)

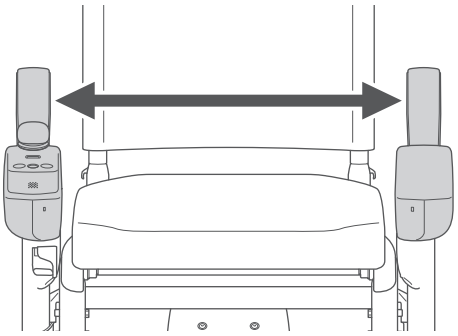

Large : télécommande tournée vers l'intérieur (largeur intérieure 480 mm)

### ■ Position de la télécommande

La télécommande peut être installée sur le côté gauche ou le côté droit.

Lorsque vous installez ou retirez la télécommande, évitez de vous coincer les doigts.

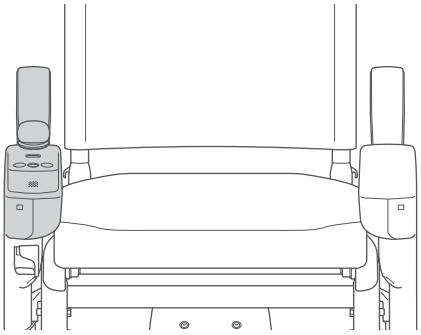

Côté droit

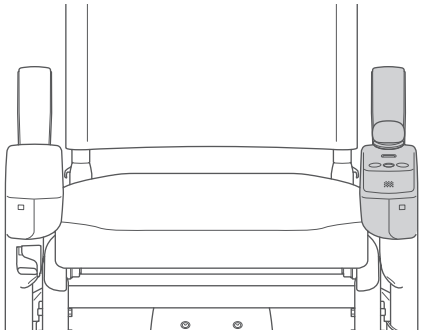

Côté gauche

* Les illustrations montrent l'espace « standard » entre les accoudoirs

**⚠ ATTENTION**

- **Lorsque vous installez les accoudoirs, évitez de vous coincer les doigts.**
  Il existe un risque de blessure.

## ⚠ ATTENTION

- **Ne jetez pas la télécommande, ne marchez pas dessus, ne la laissez pas tomber, ne la soumettez pas à un choc violent, par exemple en tirant le joystick, et ne l'immergez pas dans l'eau.**
  Un choc violent risquerait d'endommager la télécommande, rendant ainsi le dispositif inutilisable.
- **N'appuyez pas avec force sur l'écran de la télécommande ou sur les commutateurs, ne rayez pas l'écran et ne le touchez pas avec des mains sales.**
  Vous risqueriez d'endommager l'écran ou les commutateurs ou de rendre l'écran illisible.
- **Ne démontez pas la télécommande.**
  Cela pourrait entraîner un dysfonctionnement de la télécommande.

## 3.2.4. Installation des accoudoirs

### ■ Schéma d'installation 1

L'explication suivante concerne les cas où le produit est utilisé selon les spécifications suivantes.

| Position de la télécommande | Espace entre les accoudoirs |
|---|---|
| Côté droit | Standard |



1. **Faites passer le câble de l'accoudoir avec télécommande dans les trous de filetage situés sur le côté droit du dispositif.**

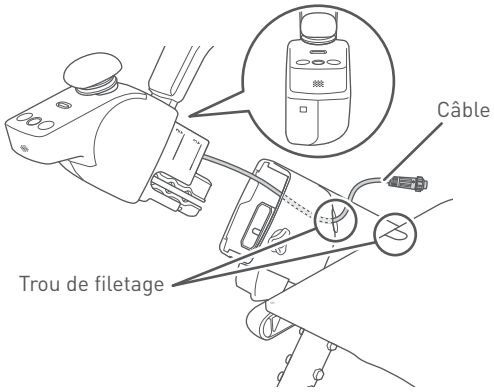


2. **Installez l'accoudoir avec télécommande sur le côté droit du dispositif.**

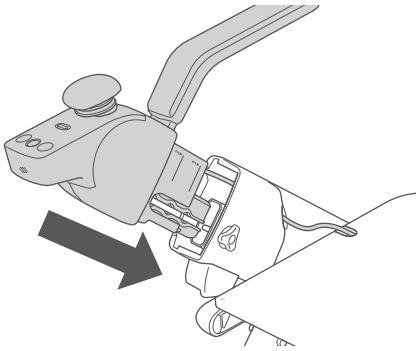

3. **Installez l'accoudoir avec repose-main sur le côté gauche du dispositif.**

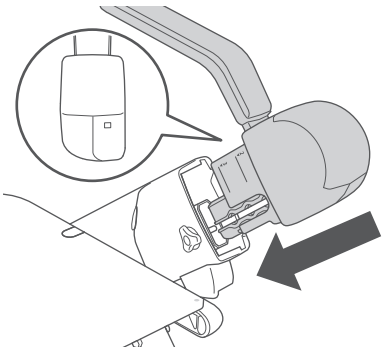

## ■ Schéma d'installation 2

L'explication suivante concerne les cas où le produit est utilisé selon les spécifications suivantes.

| Position de la télécommande | Espace entre les accoudoirs |
|---|---|
| Côté droit | Large |

3

1. **Retirez le couvercle de l'accoudoir avec télécommande.**
   1. Appuyez à l'endroit indiqué par la flèche sur l'illustration pour retirer les deux languettes et séparer les couvercles gauche et droit.
   2. Retirez le couvercle.

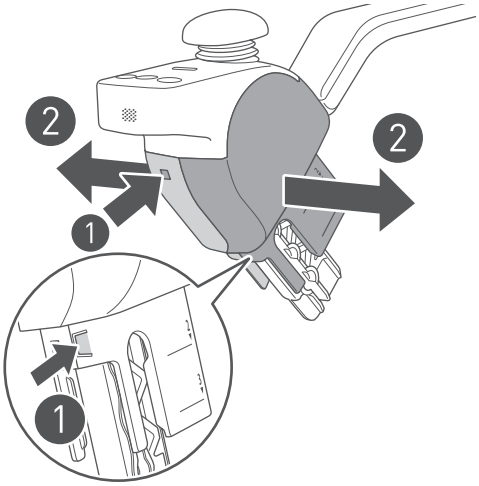


2. **Débranchez le câble fixé à l'intérieur du couvercle.**

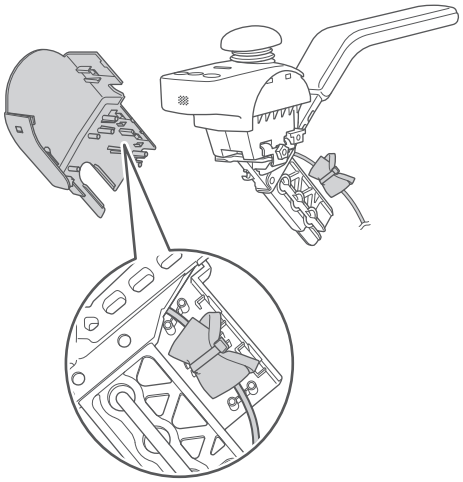

3. **Retirez la télécommande de l'accoudoir avec télécommande.**
   1. Tournez la vis pour la retirer en même temps que le dispositif de fixation.
   2. Retirez la télécommande en la faisant glisser dans le sens de la flèche.

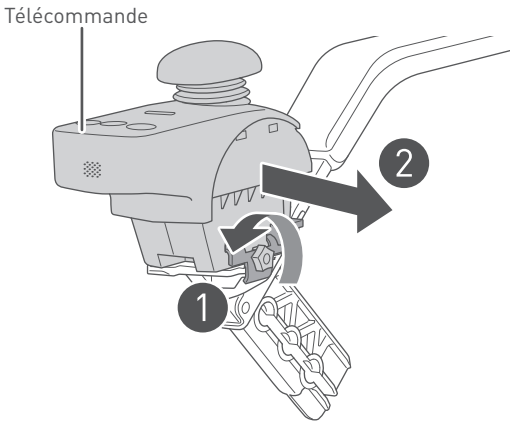


> Ne la tirez pas avec force. Le câble qui y est raccordé risquerait de se rompre.



4. **Retirez le couvercle de l'accoudoir avec repose-main.**
   1. Appuyez à l'endroit indiqué par la flèche sur l'illustration pour retirer les deux languettes et séparer les couvercles gauche et droit.
   2. Retirez le couvercle.

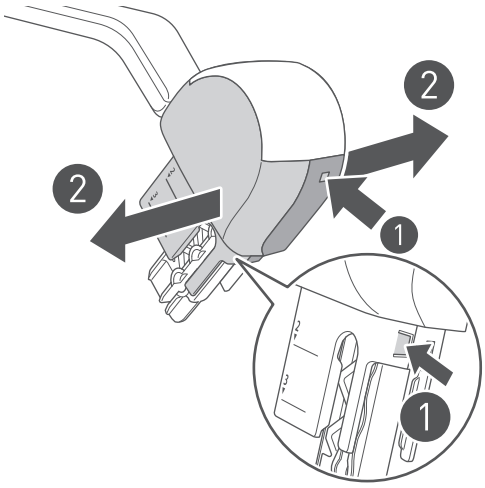


5. **Retirez le repose-main de l'accoudoir avec repose-main.**
   1. Tournez la vis pour la retirer en même temps que le dispositif de fixation.
   2. Retirez le repose-main en le faisant glisser dans le sens de la flèche.

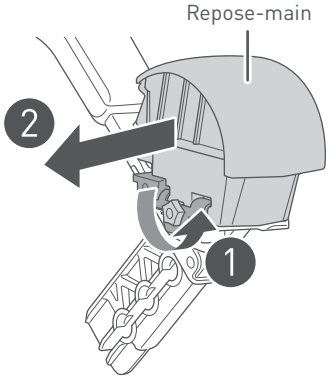

6. **Installez le repose-main retiré à l'étape 5 sur l'accoudoir du côté opposé.**

1. Insérez la partie rainurée du repose-main dans la projection de l'accoudoir, puis faites glisser le repose-main de l'accoudoir.
2. Installez la vis et le dispositif de fixation retirés à l'étape 3, puis serrez la vis pour fixer le repose-main.

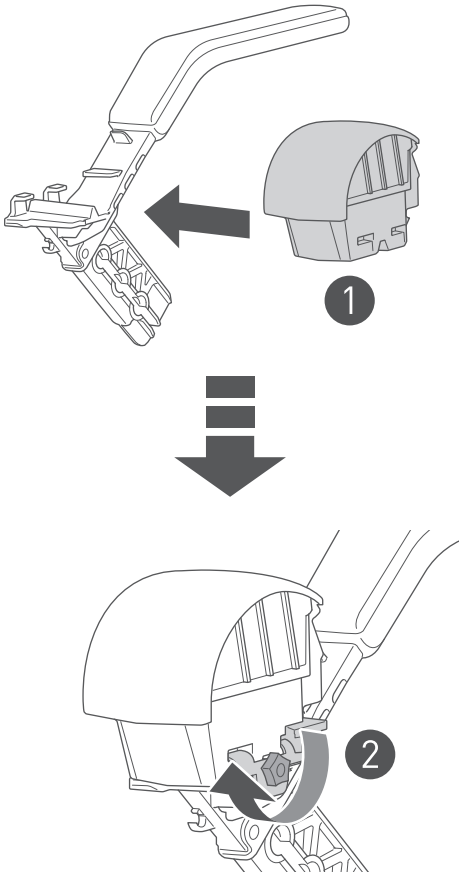


> Essayez de déplacer le repose-main de l'accoudoir avec repose-main vers le haut, le bas, la gauche et la droite, et vérifiez qu'il est bien verrouillé en place.

7. **Installez le couvercle retiré à l'étape 1 sur l'accoudoir du côté où se trouve l'appui-main.**

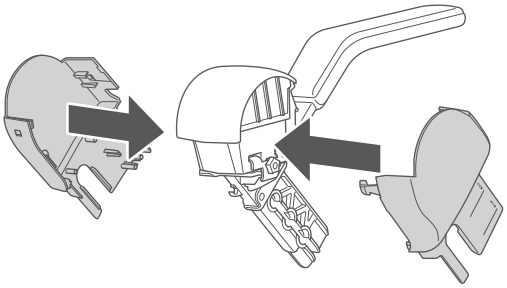

8. **Installez la télécommande retirée à l'étape 3 sur l'accoudoir du côté opposé.**
   1. Insérez la partie rainurée de la télécommande dans la projection de l'accoudoir, puis faites glisser la télécommande.
   2. Installez la vis et le dispositif de fixation retirés à l'étape 5, puis serrez la vis pour fixer la télécommande.

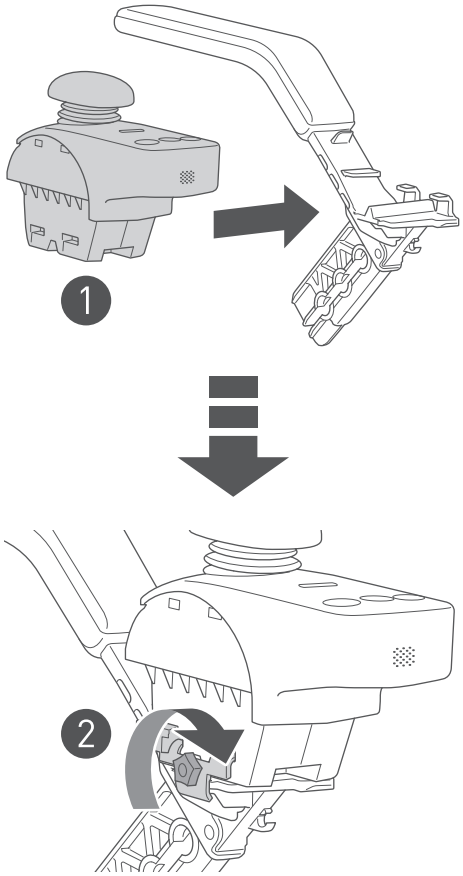


> Essayez de déplacer la télécommande installée vers le haut, le bas, la gauche et la droite, et vérifiez qu'elle est bien verrouillée en place.

9. **Raccordez le câble débranché à l'étape 2 au couvercle latéral extérieur retiré à l'étape 4.**

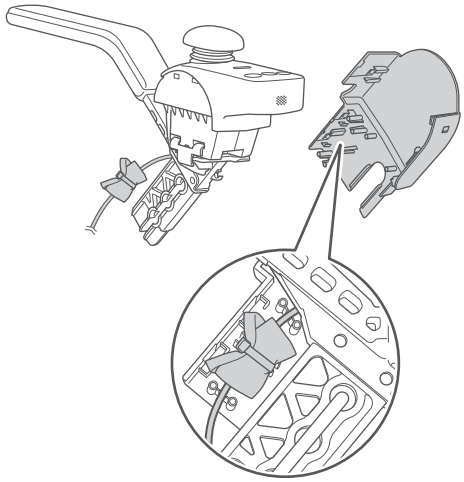

10. **Installez le couvercle retiré à l'étape 4 sur l'accoudoir avec télécommande.**

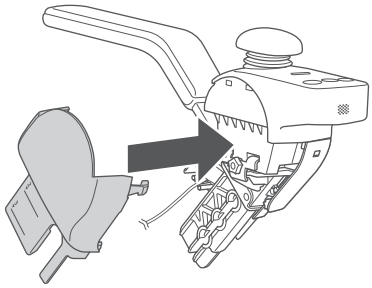

11. Faites passer le câble de l'accoudoir avec télécommande assemblé à l'étape 10 dans les trous de filetage situés sur le côté droit du dispositif.

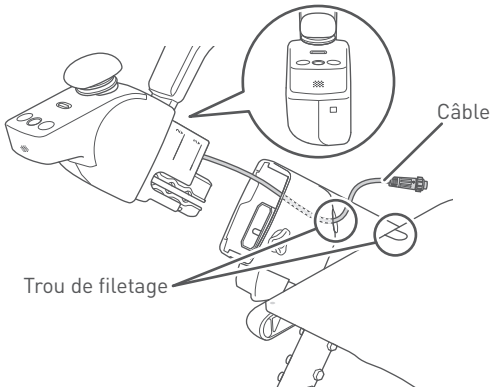


3

12. Installez l'accoudoir avec télécommande assemblé à l'étape 10 sur le côté droit du dispositif.

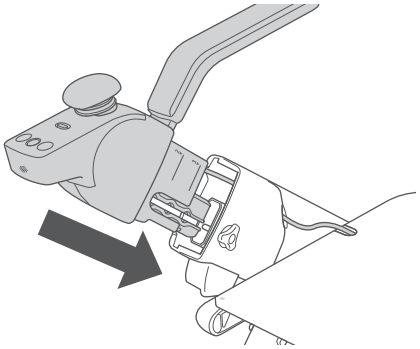

13. Installez l'accoudoir avec repose-main assemblé à l'étape 7 sur le côté gauche du dispositif.

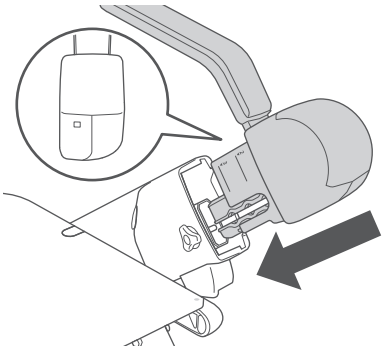

## Schéma d'installation 3

L'explication suivante concerne les cas où le produit est utilisé selon les spécifications suivantes.

| Position de la télécommande | Espace entre les accoudoirs |
|---|---|
| Côté gauche | Standard |



1. **Retirez le couvercle de l'accoudoir avec télécommande.**
   1. Appuyez à l'endroit indiqué par la flèche sur l'illustration pour retirer les deux languettes et séparer les couvercles gauche et droit.
   2. Retirez le couvercle.

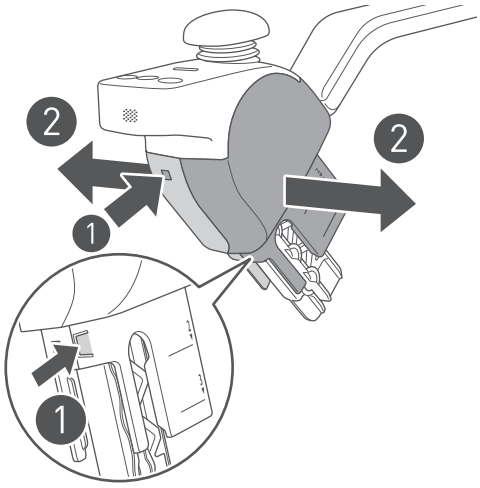


2. **Débranchez le câble fixé à l'intérieur du couvercle.**

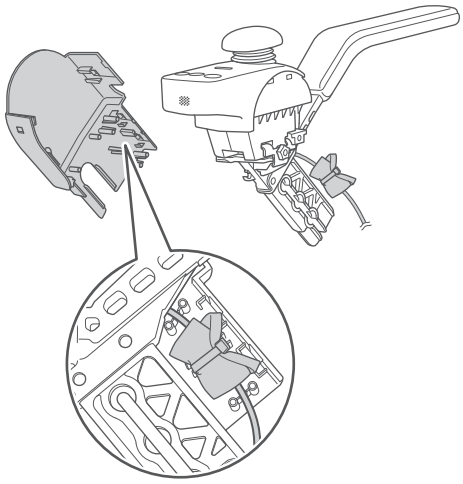

3. **Retirez la télécommande de l'accoudoir avec télécommande.**

1. Tournez la vis pour la retirer en même temps que le dispositif de fixation.
2. Retirez la télécommande en la faisant glisser dans le sens de la flèche.

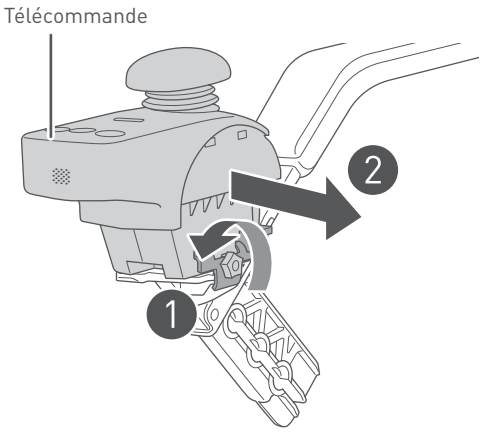


> Ne la tirez pas avec force. Le câble qui y est raccordé risquerait de se rompre.

3

4. **Retirez le couvercle de l'accoudoir avec repose-main.**

1. Appuyez à l'endroit indiqué par la flèche sur l'illustration pour retirer les deux languettes et séparer les couvercles gauche et droit.
2. Retirez le couvercle.

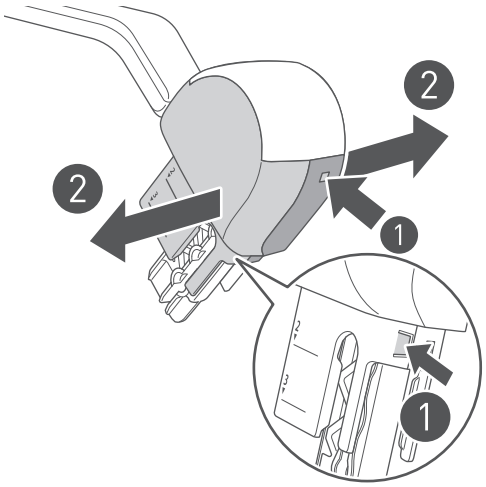


5. **Retirez le repose-main de l'accoudoir avec repose-main.**

1. Tournez la vis pour la retirer en même temps que le dispositif de fixation.
2. Retirez le repose-main en le faisant glisser vers l'extérieur.

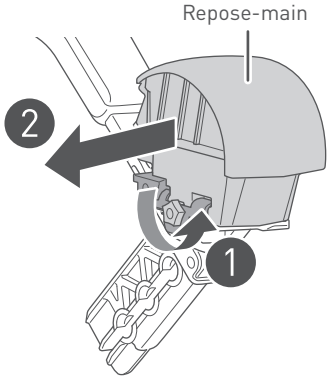

**6. Installez le repose-main retiré à l'étape 5 sur l'accoudoir du côté opposé.**

1. Insérez la partie rainurée du repose-main dans la projection de l'accoudoir, puis faites glisser le repose-main de l'accoudoir.
2. Installez la vis et le dispositif de fixation retirés à l'étape 3, puis serrez la vis pour fixer le repose-main.

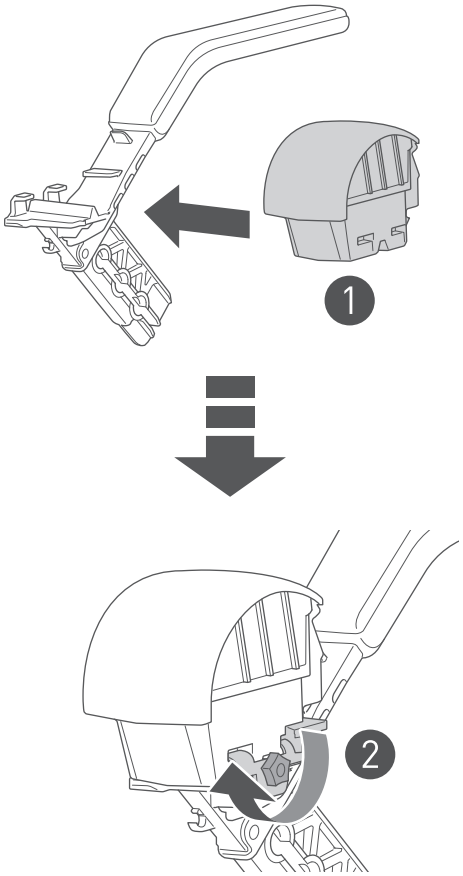


> Essayez de déplacer le repose-main de l'accoudoir avec repose-main vers le haut, le bas, la gauche et la droite, et vérifiez qu'il est bien verrouillé en place.

**7. Installez le couvercle retiré à l'étape 1 sur l'accoudoir du côté où se trouve l'appui-main.**

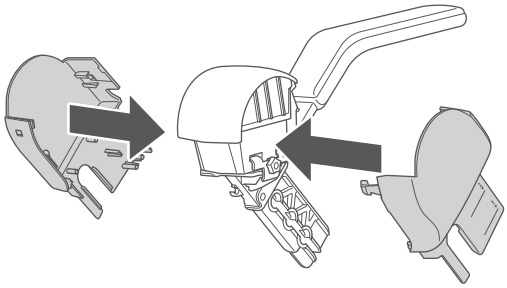

8. **Installez la télécommande retirée à l'étape 3 sur l'accoudoir du côté opposé.**

1. Insérez la partie rainurée de la télécommande dans la projection de l'accoudoir, puis faites glisser la télécommande.
2. Installez la vis et le dispositif de fixation retirés à l'étape 5, puis serrez la vis pour fixer la télécommande.

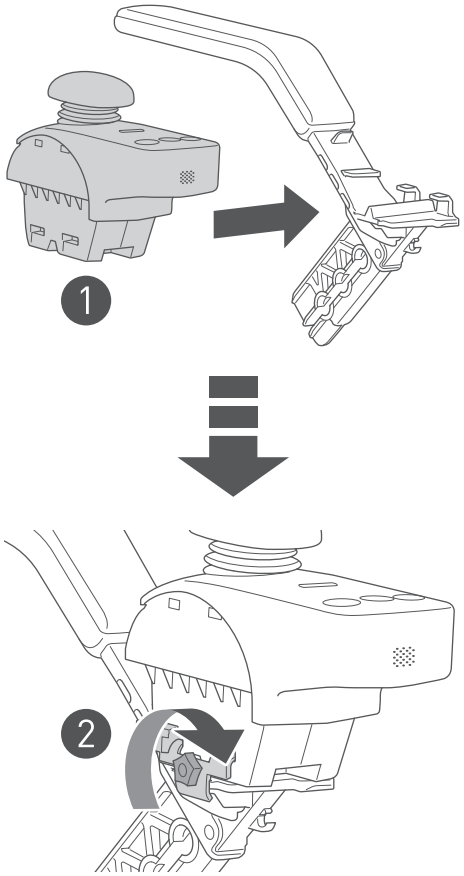


> Essayez de déplacer la télécommande installée vers le haut, le bas, la gauche et la droite, et vérifiez qu'elle est bien verrouillée en place.

9. **Raccordez le câble débranché à l'étape 2 à l'intérieur du couvercle retiré à l'étape 4.**

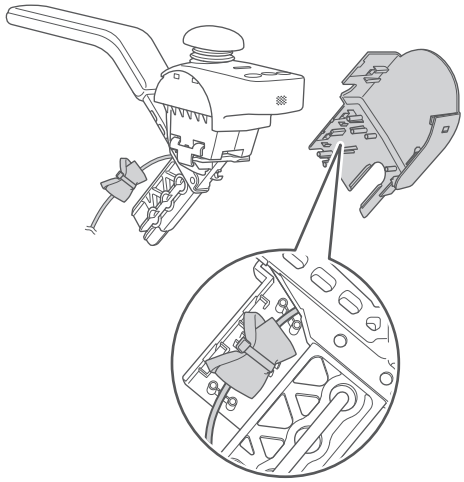

10. **Installez le couvercle retiré à l'étape 4 sur l'accoudoir du côté où se trouve la télécommande.**

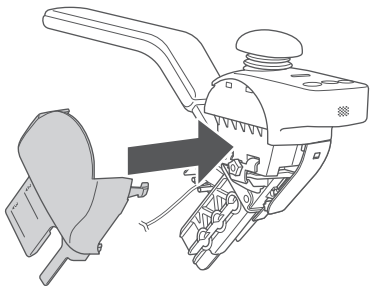

11. Faites passer le câble de l'accoudoir avec télécommande assemblé à l'étape 10 dans les trous de filetage situés sur le côté gauche du dispositif.

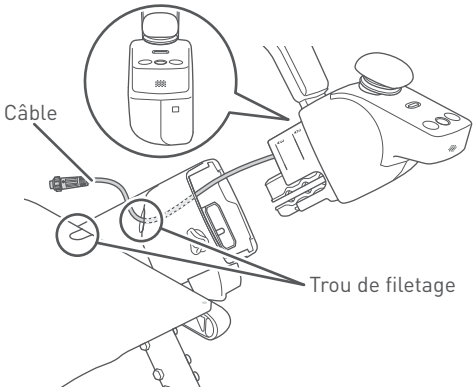


12. Installez l'accoudoir avec télécommande assemblé à l'étape 10 sur le côté gauche du dispositif.

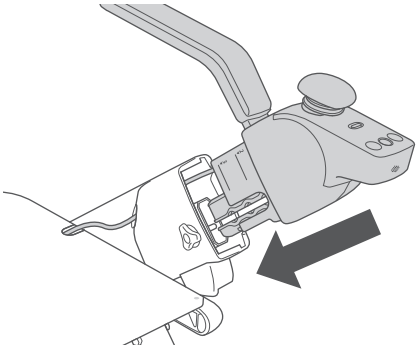

13. Installez l'accoudoir avec repose-main assemblé à l'étape 7 sur le côté droit du dispositif.

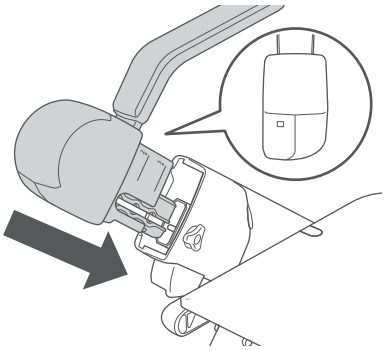

## ■ Schéma d'installation 4

L'explication suivante concerne les cas où le produit est utilisé selon les spécifications suivantes.

| Position de la télécommande | Espace entre les accoudoirs |
|---|---|
| Côté gauche | Large |

3

1. Faites passer le câble de l'accoudoir avec télécommande dans les trous de filetage situés sur le côté gauche du dispositif.

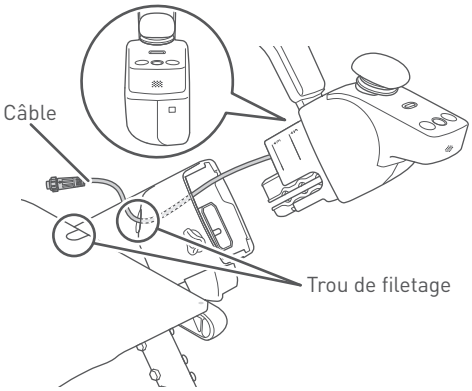


2. Installez l'accoudoir avec télécommande sur le côté gauche du dispositif.

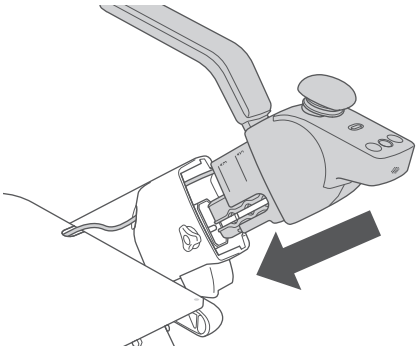

3. Installez l'accoudoir avec repose-main sur le côté droit du dispositif.

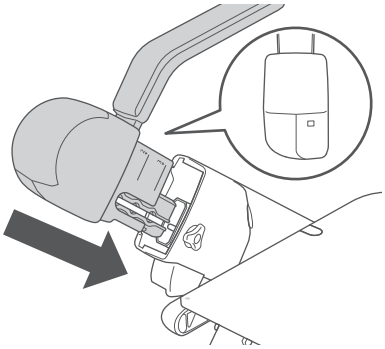

## 3.2.5. Réglage de la hauteur de l'accoudoir

**⚠ ATTENTION**

- **Lorsque vous déplacez le bras vers le haut ou vers le bas, évitez de vous coincer les doigts.**
  Il existe un risque de blessure.

La procédure suivante présente un exemple où la télécommande est installée sur le bras droit.



1. **Changez et réglez la position de verrouillage de l'accoudoir à la hauteur souhaitée.**
   Réglez la position de manière à ce que l'échelle sur l'accoudoir soit alignée avec l'extrémité supérieure du bras.

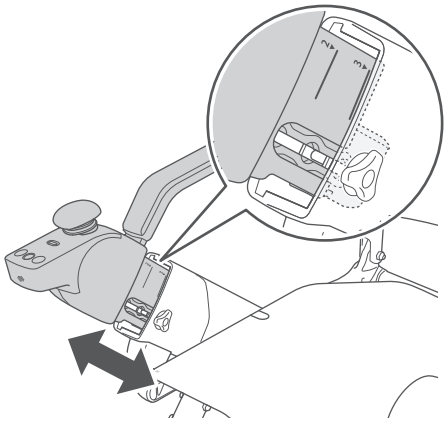

La hauteur de l'accoudoir peut être réglée en 3 étapes.

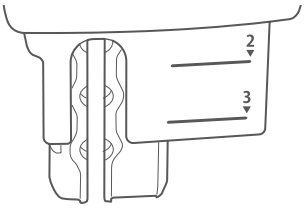


2. **Serrez la vis de réglage de l'accoudoir, et fixez l'accoudoir en place.**

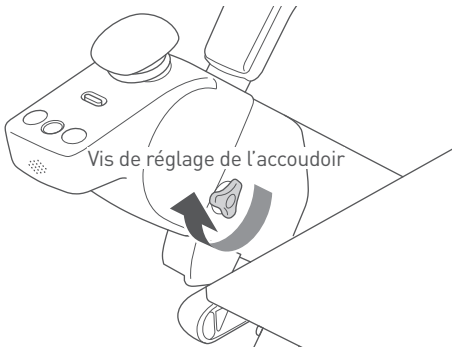


- Une fois le réglage terminé, essayez de faire glisser l'accoudoir vers le haut et vers le bas pour confirmer qu'il est bien verrouillé en place et qu'il ne glisse pas.
- Si le cliquetis de l'accoudoir vous dérange, serrez davantage la vis de réglage de l'accoudoir à l'aide d'un tournevis cruciforme.

3. **Réglez la hauteur de l'accoudoir du côté opposé de la même manière.**

## 3.2.6. Raccordement du câble

1. **Raccordez le câble.**
   Procédez au raccordement en passant le câble dans les bandes de maintien du câble, sous le siège.

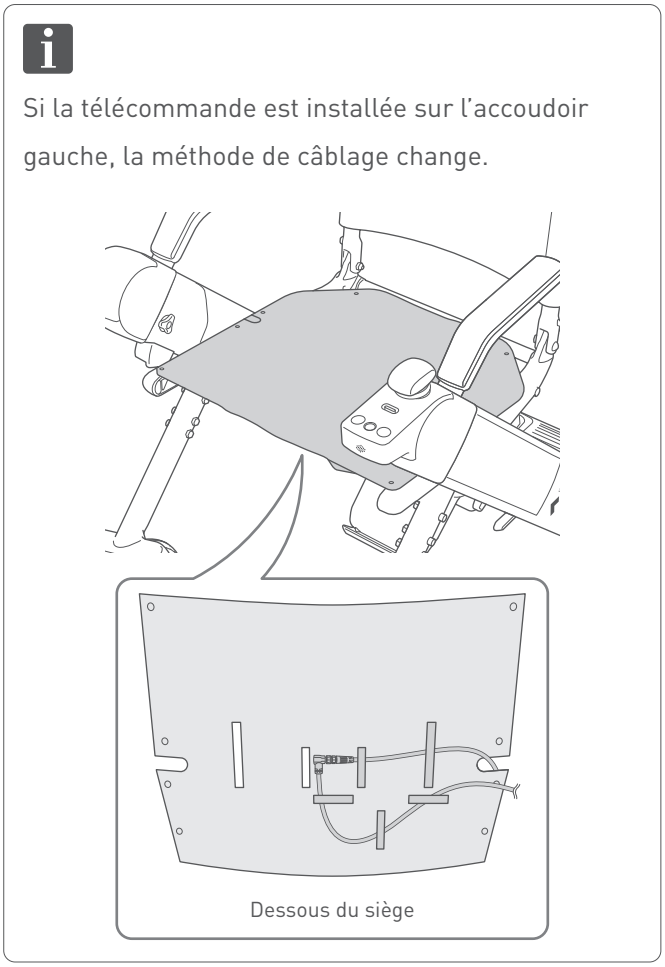


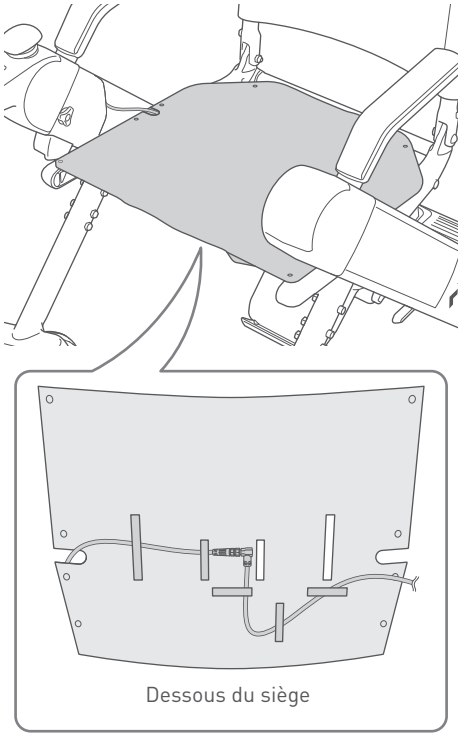


* L'illustration montre le câblage lorsque la télécommande est fixée du côté droit.

2. **Raccordez le connecteur du câble.**
   Insérez le connecteur avec les flèches du connecteur alignées, puis tournez le verrou de base du connecteur dans le sens des aiguilles d'une montre pour le verrouiller.

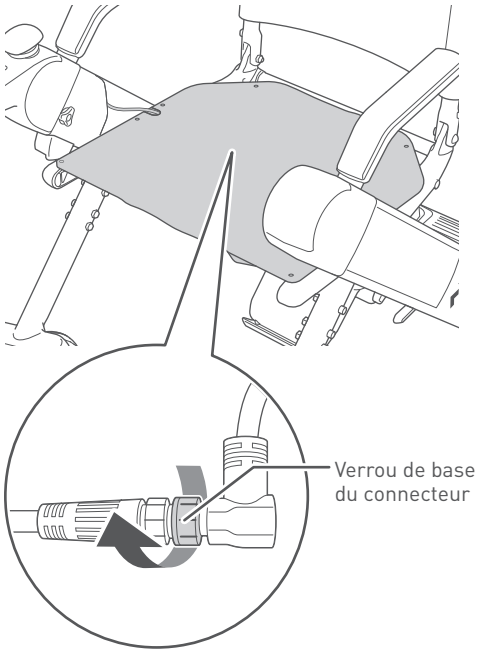

## 3.2.7. Installation du coussin du siège sur le siège

1. **Placez le coussin de siège sur le siège. Des fermetures scratch sont incluses pour aider à fixer le coussin au fauteuil. Veuillez vous assurer que les fermetures scratch sont fermement fixées au bas du coussin et au siège, et qu'elles sont correctement alignées les unes par rapport aux autres lorsque vous placez le coussin sur le siège.**

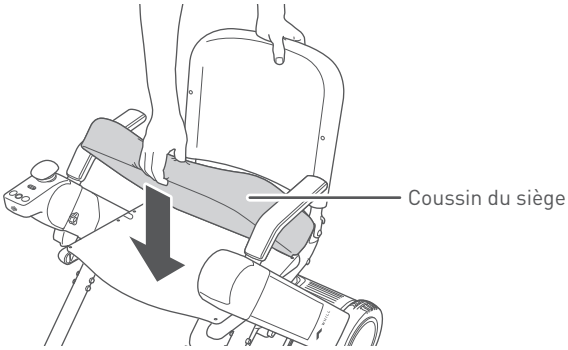


Placez-le en orientant le côté avec les coins arrondis vers l'arrière.

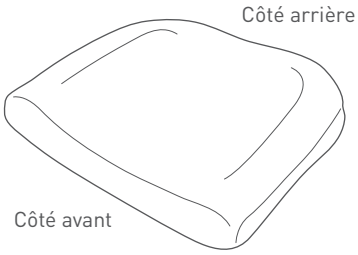


Pour un dispositif équipé d'un protège-vêtements, consultez « 12. Informations spécifiques aux pays » sur page 114.

## 3.2.8. Installation de la batterie

**⚠ ATTENTION**

- **La batterie et le chargeur sont destinés au WHILL model F uniquement. Ne chargez pas la batterie en utilisant un autre chargeur que celui fourni avec le dispositif ou ne chargez pas d'autres batteries à l'aide du chargeur fourni avec le dispositif.**
  Il y a un risque de dysfonctionnement.

- **Ne touchez pas directement les connecteurs, ne les mouillez pas et n'approchez pas de métal ou d'autres corps étrangers. Évitez la présence de tout corps étranger lors de l'assemblage.**
  Sinon, vous risqueriez de vous blesser et d'endommager le dispositif ou ses pièces.

3

Si le dispositif ne démarre pas correctement bien que la batterie chargée soit insérée dans le dispositif et que le dispositif s'allume après cinq secondes, retirez la batterie, puis remettez-la en place après 10 secondes.
Si vous ne pouvez pas utiliser le dispositif alors que la batterie a été insérée/retirée plusieurs fois, un dysfonctionnement peut s'être produit. Veuillez contacter votre revendeur ou le service clientèle.

1. **Assurez-vous que le bouton de déverrouillage de la batterie n'est pas enfoncé.**

2. **Saisissez la poignée de la batterie et insérez-la dans son compartiment.**

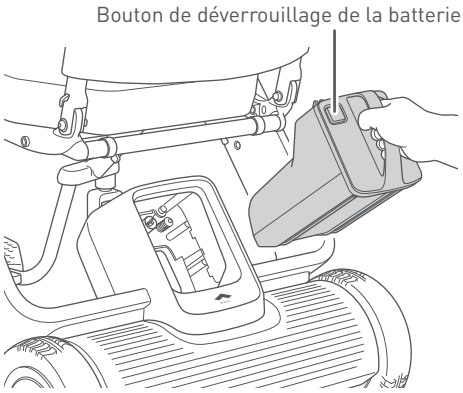


- Avant d'utiliser le WHILL model F pour la première fois, chargez la batterie.
  Pour la procédure de charge de la batterie, consultez (4.2. Charging procedure).
- La batterie pèse 2,7 kg. Manipulez la batterie avec précaution - si vous la laissez tomber, vous risquez de vous blesser et de l'endommager. Il existe un risque de blessure et de dommages à la batterie.

3. **Insérez la batterie droite et appuyez jusqu'à ce qu'elle s'enclenche. S'il est difficile d'insérer la batterie, poussez-la avec force depuis l'avant.**
   Si la batterie ne se met pas facilement en place, il se peut que le capuchon soit fixé sur le connecteur de la batterie ou qu'un corps étranger se trouve à l'intérieur du compartiment. Dirigez une lumière vers l'intérieur du compartiment et vérifiez. Si un corps étranger est présent, veillez à l'enlever avec une petite brosse, etc. avant de réessayer.

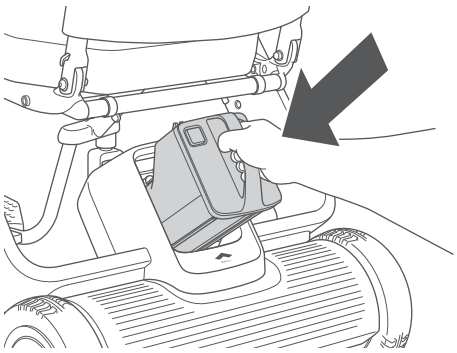

## 3.3. Procédures de réglage

Les réglages suivants du dispositif peuvent être effectués pour répondre aux besoins de l'utilisateur en matière d'assise.

- **Hauteur de l'accoudoir : « 3.3.1. Adjusting the height of the arm rest » on page 48**
- **Espace entre les accoudoirs : « 3.3.2. Changing the space between arm rests » on page 50**
- **Changement de côté (gauche et droit) de la télécommande : « 3.3.3. Switching the position of the controller » on page 53**

### ⚠ AVERTISSEMENT

- **Effectuez les réglages sur une surface plane et horizontale, avec la batterie retirée et les freins verrouillés.**
  Sinon, il existe un risque d'accident.
- **Ne touchez pas les bornes métalliques des connecteurs, ne les mouillez pas et n'approchez pas de métal ou d'autres corps étrangers. Évitez la présence de tout corps étranger lors de l'assemblage.**
  Sinon, vous risqueriez de vous blesser et d'endommager le dispositif ou ses pièces.

### ⚠ ATTENTION

- **Lors du réglage du dispositif, saisissez uniquement la poignée et la pièce comme décrit dans ce manuel, et ne tenez pas le dispositif par d'autres parties.**
  Vous risqueriez de vous blesser la main si elle se coince dans le dispositif.
- **Faites attention à ce qui suit et effectuez le réglage afin d'assurer une utilisation sûre.**
  Sinon, il existe un risque d'accident.
  - Avant l'emploi, réglez l'assise du dispositif pour l'adapter au corps de l'utilisateur.
  - Après les réglages, veillez à resserrer tous les boulons de réglage.
  - N'effectuez pas de réglage lorsque vous êtes sur le dispositif.
- **Lors de l'installation et du retrait des accoudoirs et d'autres pièces du dispositif, veillez à ne pas exercer une force inutile.**
  Il existe un risque de blessure pour l'utilisateur et de dommages aux pièces.
- **Lorsque vous installez les accoudoirs ou que vous les déplacez vers le haut ou vers le bas pendant le réglage de la hauteur, veillez à ce que vos doigts ne se coincent pas.**
  Il existe un risque de blessure.

- **Ne jetez pas la télécommande, ne marchez pas dessus, ne la laissez pas tomber et ne l'immergez pas dans l'eau.**
  Un choc violent risquerait d'endommager la télécommande, rendant ainsi le dispositif inutilisable.
- **N'appuyez pas avec force sur l'écran de la télécommande, ne le rayez pas et ne le touchez pas avec des mains sales.**
  Vous risqueriez d'endommager l'écran ou de le rendre illisible.
- **Ne démontez pas la télécommande.**
  Cela pourrait entraîner un dysfonctionnement de la télécommande.
- **Ne secouez pas la télécommande.**
  Cela pourrait entraîner un dysfonctionnement de la télécommande.

## 3.3.1. Réglage de la hauteur de l'accoudoir

La procédure suivante présente un exemple où la télécommande est installée sur le bras droit.

1. **Retirez la batterie.**
   Pour la procédure de retrait, consultez
   « 4.1.1. Removing the battery » on page 59.

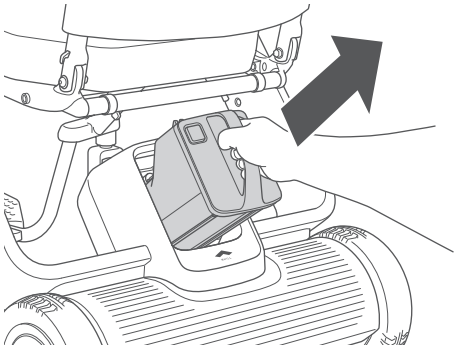

2. **Desserrez la vis de réglage de l'accoudoir.**

   Pour desserrer une vis resserrée, utilisez un tournevis cruciforme.

3. **Changez et réglez la position de verrouillage de l'accoudoir à la hauteur souhaitée.**
   **Réglez la position de manière à ce que l'échelle sur l'accoudoir soit alignée avec l'extrémité supérieure du bras.**

   La hauteur de l'accoudoir peut être réglée en 3 étapes.

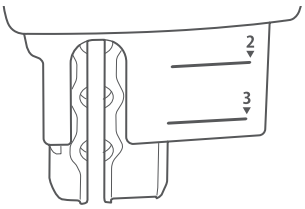


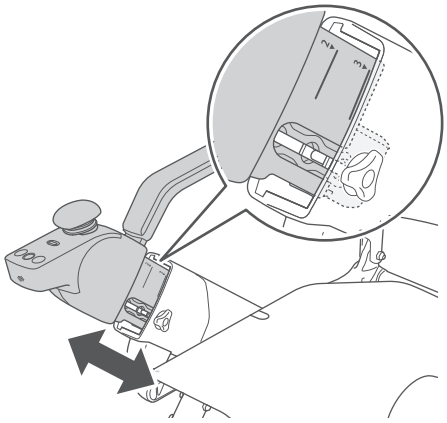

4. **Serrez la vis de réglage de l'accoudoir desserrée à l'étape 2, et fixez l'accoudoir en place.**

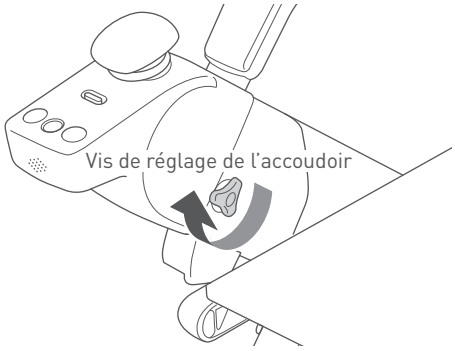


- Une fois le réglage terminé, essayez de faire glisser l'accoudoir vers le haut et vers le bas pour confirmer qu'il est bien verrouillé en place et qu'il ne glisse pas.
- Si le cliquetis de l'accoudoir vous dérange, serrez davantage la vis de réglage de l'accoudoir à l'aide d'un tournevis cruciforme.

5. **Réglez la hauteur de l'accoudoir du côté opposé de la même manière.**

6. **Installez la batterie.**
   Pour la procédure d'installation, consultez « 3.2.8. Installing the battery » on page 46.

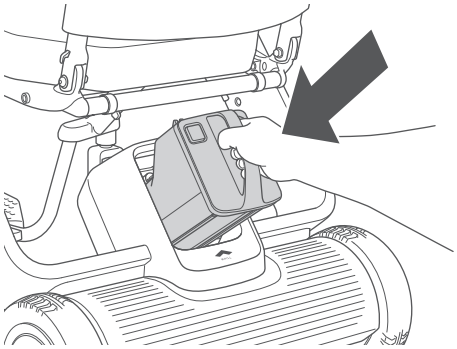

## 3.3.2. Modification de l'espace entre les accoudoirs

L'espace entre les accoudoirs peut être élargi en changeant de méthode d'installation.

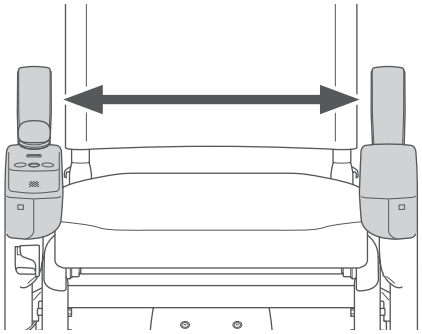

Standard : télécommande tournée vers l'intérieur
(largeur intérieure 430 mm)

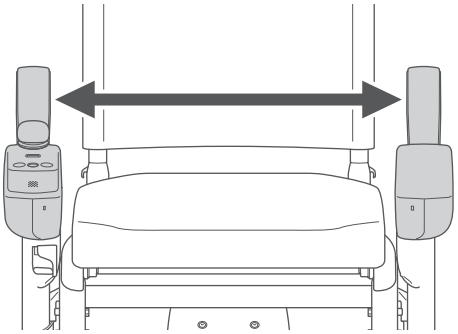

Large : télécommande tournée vers l'intérieur
(largeur intérieure 480 mm)

1. **Retirez la batterie.**
   Pour la procédure de retrait, consultez
   « 4.1.1. Removing the battery » on page 59.

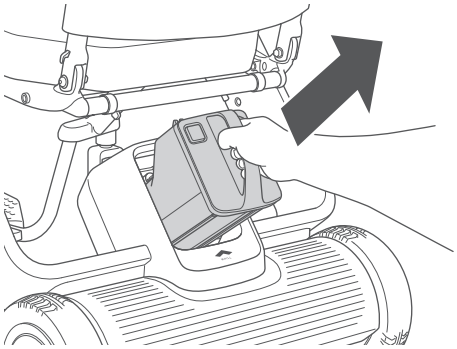

2. **Retirez le coussin du siège.**

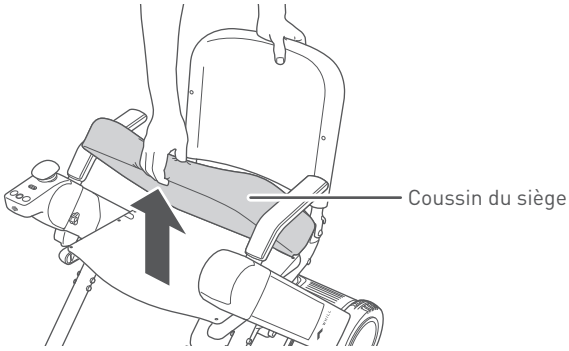

3. **Débranchez le connecteur du câble sous le siège.**

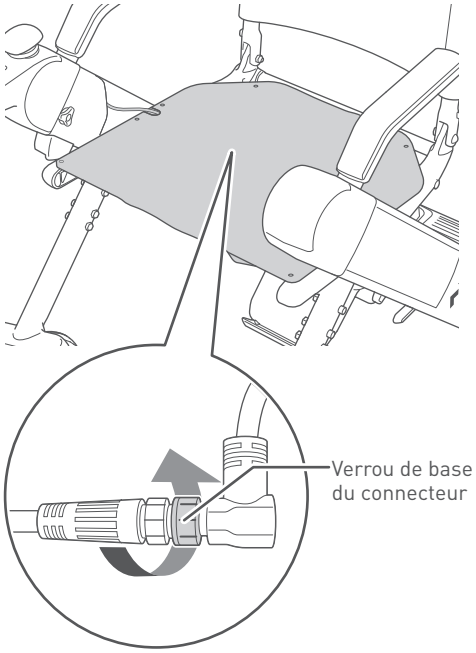


- Lorsque vous débranchez le connecteur, tenez et tournez le verrou de base du connecteur. Ne tournez pas les autres parties du connecteur.
- Lorsque vous débranchez le connecteur, ne tirez pas avec force. Les câbles risqueraient de se rompre.

4. **Desserrez la vis de réglage de l'accoudoir.**

Pour desserrer une vis resserrée, utilisez un tournevis cruciforme.

5. **Retirez l'accoudoir.**

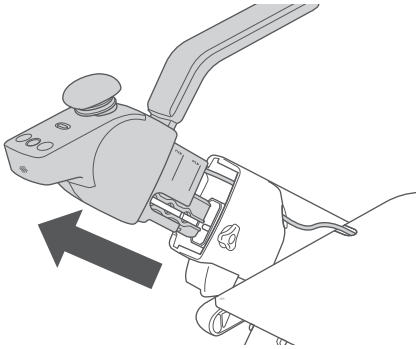

6. **Retirez l'accoudoir du côté opposé de la même manière.**

7. **Retirez la télécommande et le repose-main de l'accoudoir.**
   Pour la procédure de retrait, reportez-vous aux étapes 1 à 5 de « 3.2.4. Installing the arm rests » « ■Installation pattern 2 » (on page 32).

8. **Installez la télécommande sur l'accoudoir du côté opposé. De même, installez le repose-main retiré sur l'accoudoir du côté opposé.**
   Pour la procédure d'installation, reportez-vous aux étapes 6 à 10 de « 3.2.4. Installing the arm rests » « ■Installation pattern 2 » (on page 32).

9. **Installez chacun des accoudoirs sur le dispositif.**
   Pour la procédure d'installation, reportez-vous aux étapes 11 à 13 de « 3.2.4. Installing the arm rests » « ■Installation pattern 2 » (on page 32).



10. **Serrez la vis de réglage de l'accoudoir, et fixez l'accoudoir en place.**

11. **Raccordez le câble.**
    Pour plus de détails sur la façon de raccorder le câble, consultez « 3.2.6. Connecting the cable » on page 44.

12. **Installez la batterie.**
    Pour la procédure d'installation, consultez « 3.2.8. Installing the battery » on page 46.

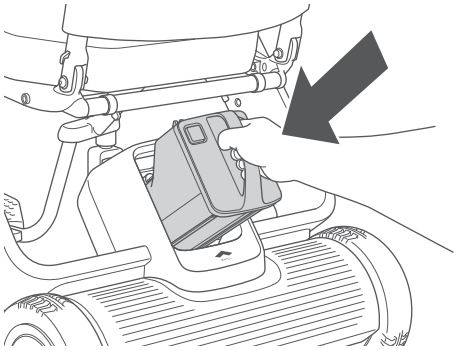

13. **Mettez le dispositif sous tension et vérifiez qu'il se déplace sans problème vers l'avant, l'arrière, la gauche et la droite.**

> Si une erreur s'affiche à l'écran, vérifiez «10. Troubleshooting» on page 108. Si le problème persiste, contactez votre revendeur ou le service clientèle.

## 3.3.3. Changement de position de la télécommande

La télécommande peut être installée sur le bras droit ou gauche.

La procédure suivante présente un exemple où la position de la télécommande installée sur l'accoudoir du côté droit du dispositif est changée pour une installation du côté gauche du dispositif.

1. **Retirez la batterie.**
   Pour la procédure de retrait, consultez « 4.1.1. Removing the battery » on page 59.

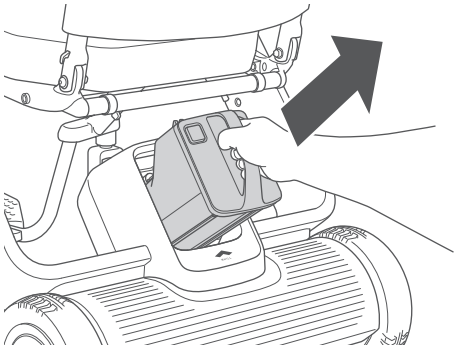

2. **Retirez le coussin du siège.**

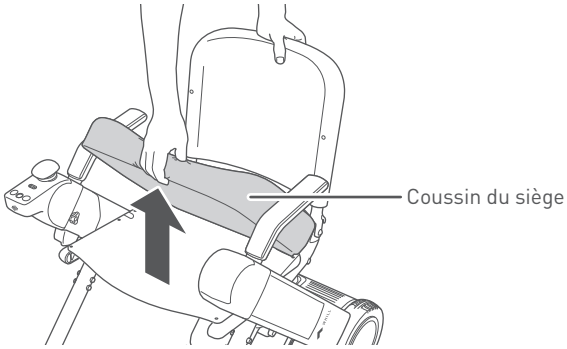


3. **Débranchez le connecteur du câble sous le siège.**

- Lorsque vous débranchez le connecteur, tenez et tournez le verrou de base du connecteur. Ne tournez pas les autres parties du connecteur.
- Lorsque vous débranchez le connecteur, ne tirez pas avec force. Les câbles risqueraient de se rompre.

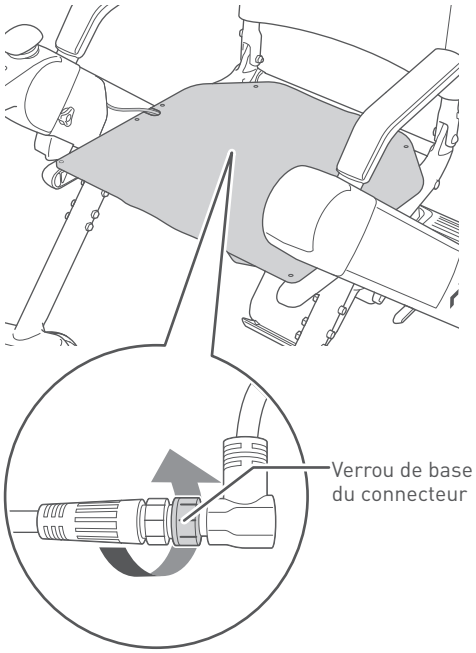

4. **Retirez les accoudoirs des deux côtés.**
   Pour la procédure de retrait de l'accoudoir, reportez-vous aux étapes 3 à 6 de « 3.3.2. Changing the space between arm rests » on page 50.

5. **Changez la position de la télécommande.**
   Pour plus de détails sur le changement de position de la télécommande, consultez « 3.2.4. Installing the arm rests » « ■Installation pattern 2 » (on page 32).

6. **Installez les accoudoirs des deux côtés.**
   Pour plus de détails sur le réglage de la hauteur des accoudoirs, consultez « 3.2.5. Adjusting the height of the arm rest » on page 43.

7. **Raccordez le câble.**
   Pour plus de détails sur la façon de raccorder le câble, consultez « 3.2.6. Connecting the cable » on page 44.

8. **Installez la batterie.**
   Pour la procédure d'installation, consultez « 3.2.8. Installing the battery » on page 46.

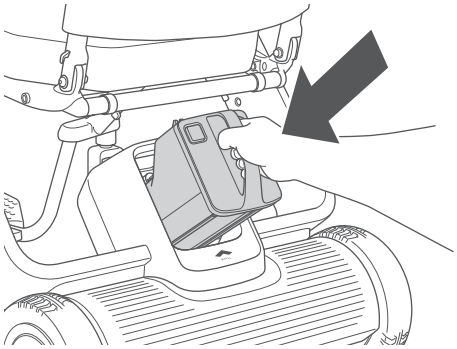

9. **Mettez le dispositif sous tension et vérifiez qu'il se déplace sans problème vers l'avant, l'arrière, la gauche et la droite.**

> Si une erreur s'affiche à l'écran, vérifiez «10. Troubleshooting» on page 108. Si le problème persiste, contactez votre revendeur ou le service clientèle.

# 4. Charge de la batterie

Avant d'utiliser le WHILL model F pour la première fois, chargez la batterie.

Si le dispositif n'a pas été utilisé pendant une longue période, assurez-vous que la batterie est chargée avant l'emploi.

L'autonomie maximale de ce dispositif (20 km) a été mesurée dans des conditions idéales. Cependant, l'autonomie réelle peut varier en fonction des conditions de conduite telles que les pentes, les virages, les marches, le terrain, les habitudes de conduite, la charge et la température. Si le dispositif doit être conduit pendant une période prolongée ou sur une plus longue distance, nous recommandons ce qui suit :

- Chargez complètement la batterie avant de l'utiliser.
- Limitez au maximum le poids des objets que vous emportez.
- Planifiez votre itinéraire pour éviter les pentes et les obstacles.
- Maintenez une vitesse constante et évitez les arrêts soudains et fréquents.

## ⚠ AVERTISSEMENT

- **Lisez attentivement les explications de ce manuel concernant la batterie et le chargeur, et suivez les instructions.**
  Il existe un risque d'incendie ou d'explosion de la batterie lors du démontage de la batterie ou du chargeur. Évitez les flammes à proximité de la batterie ou du chargeur, évitez de mouiller la batterie et le chargeur ou de les soumettre à des chocs (chute, pénétration avec des clous ou piétinement), etc.
- **La batterie du dispositif doit être chargée dans un espace bien ventilé, exempt de gaz inflammables et dont la taille est au moins deux fois supérieure à celle du dispositif.**
  Il existe un risque d'explosion ou d'autres accidents si l'espace est rempli de gaz inflammable ou si la ventilation est insuffisante.
- **Si la batterie présente des dommages externes ou si vous remarquez une anomalie dans son fonctionnement, cessez immédiatement de l'utiliser ou de la charger, et contactez votre revendeur.**
  Il existe un risque de choc électrique, de court-circuit et d'incendie.

- **N'essayez jamais de démonter la batterie ou le chargeur.**
  Il existe un risque d'explosion.
- **Ne touchez jamais les connecteurs du dispositif.**
  Il existe un risque de blessure grave ou de choc électrique. Par ailleurs, cela annule la garantie du dispositif.

## ⚠ ATTENTION

- **Si le dispositif n'est pas utilisé pendant une longue période, assurez-vous que la batterie est complètement chargée avant de le ranger. Chargez la batterie au moins une fois par mois.**
  Il existe un risque que la batterie soit excessivement déchargée et ne puisse pas être rechargée.
- **Veillez à installer le capuchon lorsque le port de charge de la batterie n'est pas utilisé.**
  Il existe un risque de court-circuit causé par des corps étrangers.
- **Débranchez le connecteur CC du chargeur de la batterie après la charge.**
  Il existe un risque de détérioration de la batterie si le connecteur CC du chargeur reste raccordé à la batterie pendant une longue période.

## ⚠ ATTENTION

- **La batterie et le chargeur sont destinés au WHILL model F uniquement. Ne chargez pas la batterie en utilisant un chargeur non désigné ou ne chargez pas de batteries non désignées à l'aide du chargeur fourni avec le dispositif.**
  Il y a un risque de dysfonctionnement.
- **N'utilisez pas de batteries avec le capuchon endommagé ou fissuré.**
  Sinon, il existe un risque de choc électrique, de court-circuit et d'incendie.

- Si le dispositif ne démarre pas correctement bien que la batterie chargée soit insérée dans le dispositif et que le dispositif s'allume après cinq secondes, retirez la batterie, puis remettez-la en place après 10 secondes.
- Le chargeur est destiné à un usage intérieur uniquement. Ne chargez pas la batterie à l'extérieur.
- Le dispositif décélère lorsque la température de la batterie chute de manière significative dans les environnements à basse température (0 °C ou moins). Dans ce cas, la vitesse de conduite sur terrain plat est limitée à 4 km/heure au maximum. Bien que la température de la batterie ne soit pas la même que celle de l'air ou de l'environnement ambiant, veillez à ne pas laisser la batterie pendant une longue période dans un environnement à 0 °C ou moins avant de conduire.
- Le dispositif risque de s'arrêter si vous tentez de monter des pentes raides alors que la température de la batterie est faible.
- Le dispositif décélère si vous le conduisez sur une pente descendante alors que la batterie est presque complètement chargée. Plus la température de la batterie est basse, plus le dispositif décélère.
- Nous vous recommandons de charger la batterie régulièrement, chaque fois que vous avez fini de l'utiliser par exemple, afin que le dispositif dispose d'une batterie complètement chargée lorsqu'il doit être utilisé. Il est possible d'éviter une alimentation insuffisante de la batterie en utilisant une batterie complètement chargée lors de la prochaine utilisation du dispositif. Bien que le dispositif puisse être utilisé sans une batterie complètement chargée en cas d'urgence, il se peut que le dispositif reste bloqué pendant la conduite si le niveau de charge de la batterie est faible.
- Si vous avez des questions concernant la batterie, veuillez contacter votre revendeur ou le service clientèle.

## 4.1. Composants de la batterie et du chargeur

### ■ Batterie

Ce dispositif utilise une batterie au lithium-ion d'une tension nominale de 25,3 V.

Lors de la mise au rebut de la batterie, respectez les réglementations locales en matière de mise au rebut des batteries au lithium-ion.

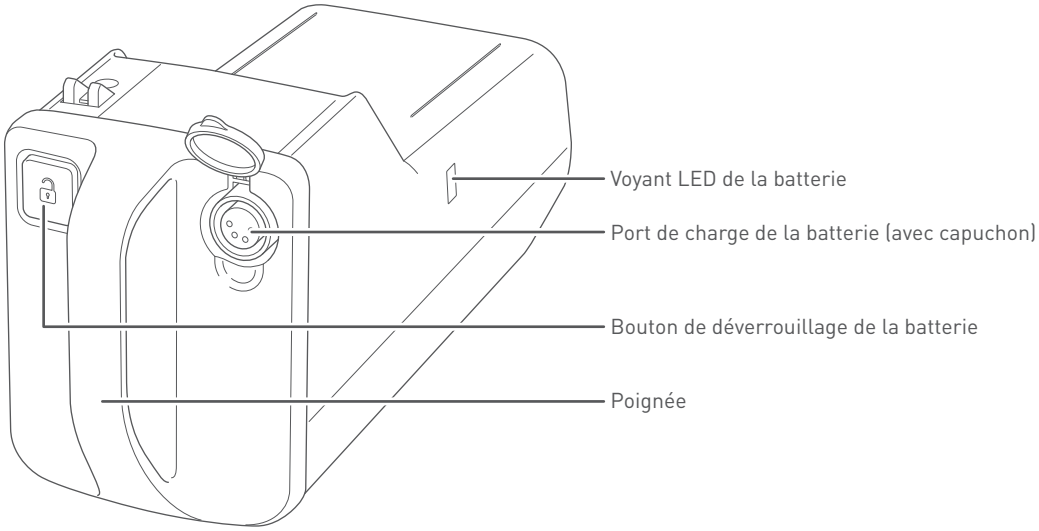


### ■ Chargeur

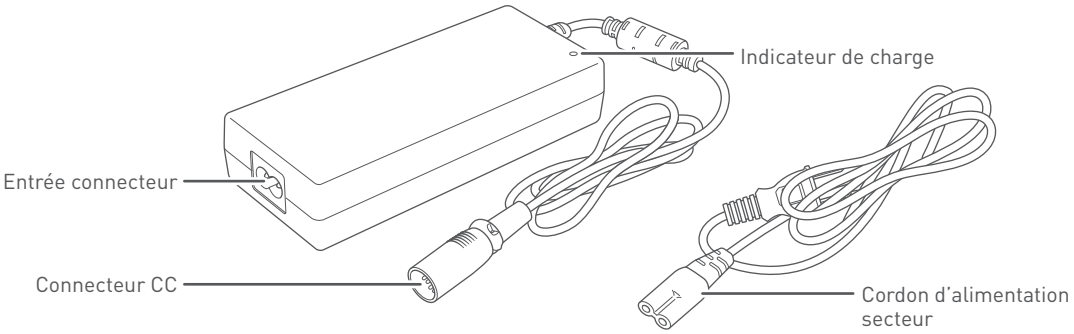

### 4.1.1. Retrait de la batterie

1. **Vérifiez que le dispositif est hors tension.**

2. **Appuyez sur le bouton de déverrouillage de la batterie.**

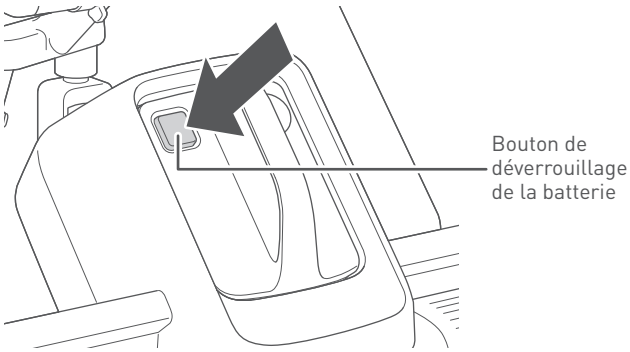


3. **Saisissez la poignée et tirez-la vers vous pour retirer la batterie.**

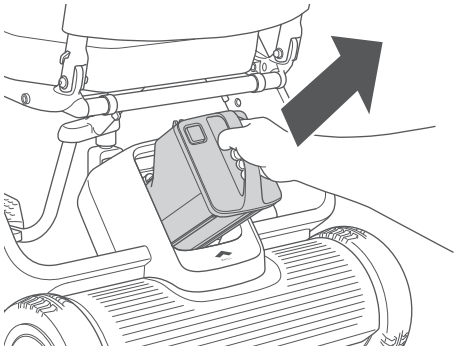

La batterie pèse 2,7 kg. Manipulez la batterie avec précaution - si vous la laissez tomber, vous risquez de vous blesser et de l'endommager. Il existe un risque de blessure et de dommages à la batterie.

## 4.2. Procédure de charge

Veillez à charger la batterie avant d'utiliser le dispositif pour la première fois ou lorsqu'il n'a pas été utilisé pendant une longue période.

Il existe deux façons de charger la batterie : la charge avec la batterie installée sur le dispositif ou la charge avec la batterie retirée du dispositif.

### ⚠ AVERTISSEMENT

- **Chargez le dispositif à l'aide d'une alimentation électrique domestique.**
  Sinon, il existe un risque de choc électrique, de court-circuit et d'incendie. Chargez le dispositif en utilisant une prise murale de 100 à 240 V, 50 à 60 Hz.

- **Ne touchez pas la batterie et le chargeur pendant la charge de la batterie ou une fois la charge terminée.**
  Il existe un risque de brûlures à basse température.
- **Ne touchez pas directement les connecteurs, ne les mouillez pas et n'approchez pas de métal ou d'autres corps étrangers.**
  Sinon, vous risqueriez de vous blesser et d'endommager le dispositif ou ses pièces.
- **N'utilisez pas de rallonge avec le chargeur.**
  Sinon, il existe un risque de choc électrique, de court-circuit et d'incendie.
- **Ne tirez pas avec une force excessive sur le cordon d'alimentation secteur.**
  Sinon, il existe un risque de choc électrique, de court-circuit et d'incendie.
- **Ne chargez pas le dispositif avec des mains mouillées.**
  Il existe un risque de choc électrique.

### ⚠ ATTENTION

- **Chargez à une température ambiante comprise entre 0 et 40 °C.**
  La batterie risque de ne pas se charger si elle est chargée à une température située en dehors de cette plage. Cela peut entraîner une détérioration ou des dommages de/à la batterie.
- **Si le dispositif n'est pas utilisé pendant une longue période, assurez-vous que la batterie est complètement chargée avant de le ranger. Chargez la batterie au moins une fois par mois.**
  Il existe un risque que la batterie soit excessivement déchargée et ne puisse pas être rechargée.

- **Ne chargez pas la batterie lorsque les freins sont desserrés.**
  Il y a un risque que le dispositif se déplace et provoque un accident.
- **N'utilisez pas un chargeur et un cordon d'alimentation secteur autres que ceux fournis avec le dispositif.**
  L'utilisation d'un chargeur ou d'un cordon d'alimentation secteur autre que celui fourni peut entraîner un choc électrique ou des brûlures causées par la surchauffe du chargeur. En outre, n'utilisez pas le chargeur et le cordon d'alimentation secteur fournis avec le dispositif dans un autre dispositif.

- Le dispositif ne peut pas être utilisé lorsque la batterie est en cours de charge.
- Le temps de charge approximatif est de 5 heures.
- Le chargeur est conçu pour éviter toute surcharge. Même si le chargeur reste branché pendant plus de 5 heures, il n'y a aucun risque que le dispositif soit endommagé. Toutefois, pour des raisons de sécurité, évitez de laisser le chargeur branché sur la prise secteur murale pendant une longue période.
- Débranchez immédiatement le connecteur CC de la batterie une fois la charge terminée.
- Si le temps d'utilisation après la charge est devenu anormalement court et si la batterie doit être remplacée, contactez votre revendeur ou le service clientèle.

## 4.2.1. Charge avec la batterie installée dans le dispositif

Pour des raisons de sécurité, il n'est pas possible de mettre le dispositif sous tension pendant la charge de la batterie.

1. **Placez le dispositif à proximité de la prise.**

2. **Mettez le dispositif hors tension.**

3. **Raccordez le chargeur et le cordon d'alimentation secteur.**

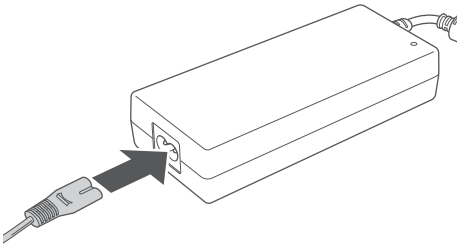

4. **Branchez le chargeur sur la prise secteur murale.**
   L'indicateur de charge s'allume en rouge.

> Lorsque l'indicateur de charge est rouge, cela signifie que le chargeur est connecté à la prise secteur murale et non à la batterie.

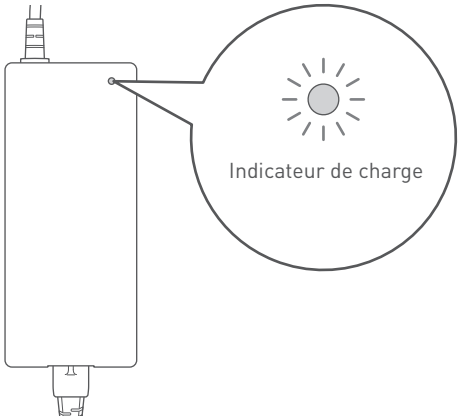

5. **Retirez le capuchon du port de charge de la batterie et raccordez le connecteur CC au port de charge de la batterie.**
   Raccordez le connecteur CC de manière à ce que la borne à l'intérieur soit alignée avec le trou du port de charge.
   L'indicateur de charge se met à clignoter en vert et la charge commence.

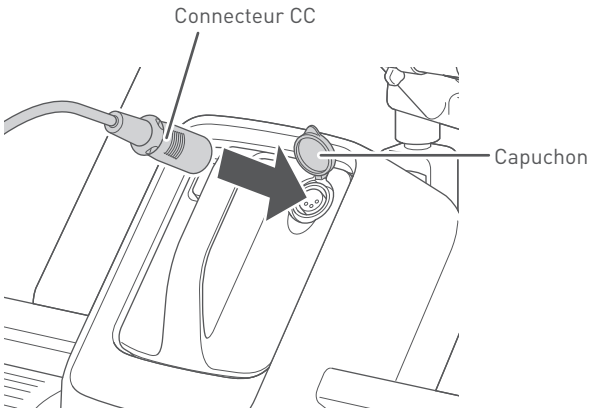


- Si l'indicateur de charge clignote en rouge, le chargeur n'est pas correctement branché. Dans ce cas, débranchez et rebranchez le chargeur.
- Si l'indicateur de charge clignote en rouge alors que vous tentez d'établir une connexion à plusieurs reprises, il se peut qu'un dysfonctionnement de la batterie ou du chargeur se soit produit.
- Si l'indicateur de charge devient immédiatement vert alors que la batterie n'est pas complètement chargée, il se peut qu'une batterie autre que celle fournie avec le dispositif soit utilisée. Assurez-vous que l'indicateur de charge clignote en vert.

6. **La charge est terminée lorsque l'indicateur de charge devient vert fixe.**

7. **Débranchez le connecteur CC de la batterie, puis débranchez la fiche de la prise secteur murale.**

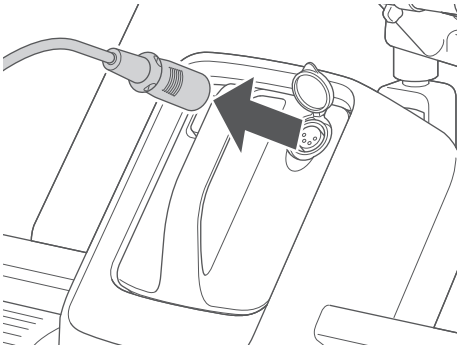

8. **Fermez le capuchon du port de charge de la batterie.**

## 4.2.2. Charge avec la batterie retirée

1. **Vérifiez que le dispositif est hors tension.**

2. **Retirez la batterie.**
   Pour la procédure de retrait, consultez « 4.1.1. Retrait de la batterie » on page 59.

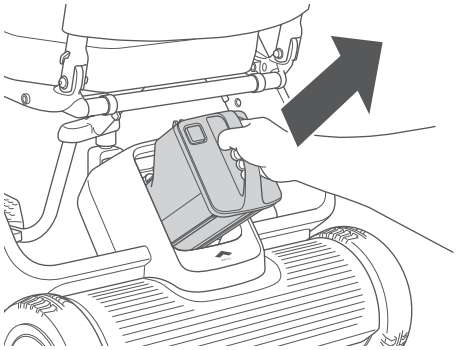



3. **Raccordez le chargeur et le cordon d'alimentation secteur.**

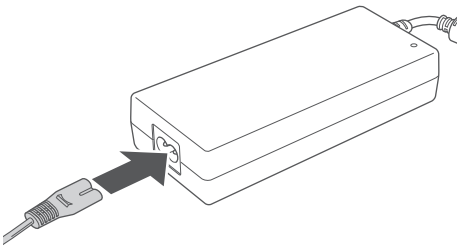

4. **Branchez le chargeur sur la prise secteur murale.**
   L'indicateur de charge s'allume en rouge.

> Lorsque l'indicateur de charge est rouge, cela signifie que le chargeur est connecté à la prise secteur murale et non à la batterie.

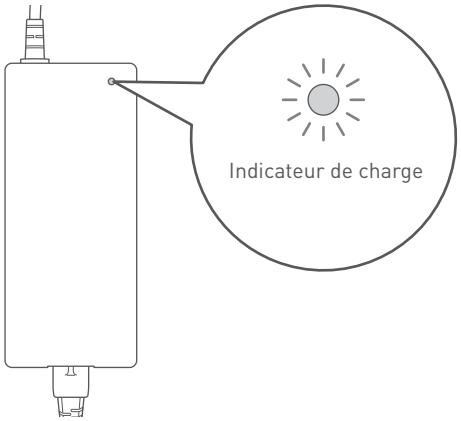

5. **Retirez le capuchon du port de charge de la batterie et raccordez le connecteur CC au port de charge de la batterie.**
Raccordez le connecteur CC de manière à ce que la borne à l'intérieur soit alignée avec le trou du port de charge.
L'indicateur de charge se met à clignoter en vert et la charge commence.

Vous pouvez vérifier le niveau de charge de la batterie à l'aide du voyant LED de la batterie.
- Charge complète : vert
- De 30 % environ à moins de la charge complète : orange
- Charge d'environ 30 % ou moins : rouge
- Batterie déchargée : violet

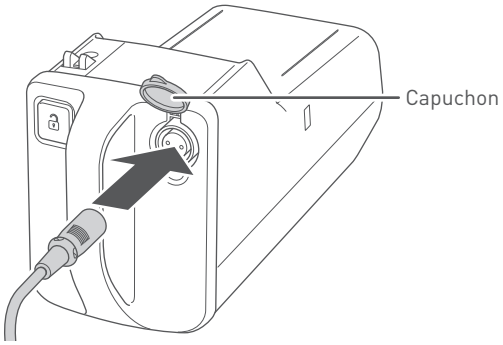


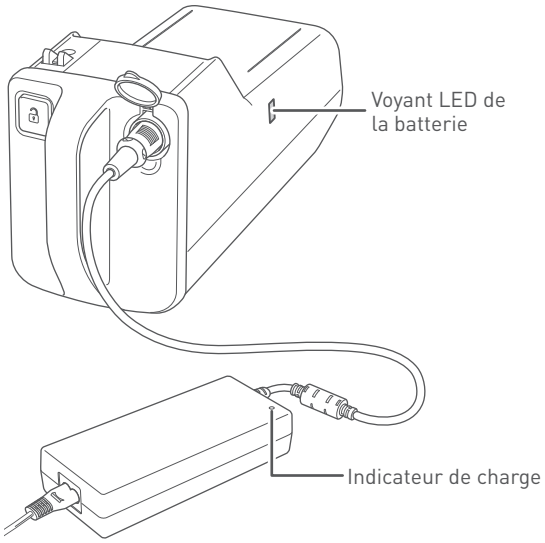


- Si l'indicateur de charge clignote en rouge, le chargeur n'est pas correctement branché. Dans ce cas, débranchez et rebranchez le chargeur.
- Si l'indicateur de charge clignote en rouge alors que vous tentez d'établir une connexion à plusieurs reprises, il se peut qu'un dysfonctionnement de la batterie ou du chargeur se soit produit.
- Si l'indicateur de charge devient immédiatement vert alors que la batterie n'est pas complètement chargée, il se peut qu'une batterie autre que celle fournie avec le dispositif soit utilisée.

6. **La charge est terminée lorsque l'indicateur de charge et le voyant LED de la batterie deviennent vert fixe.**

Le voyant LED de la batterie s'éteint peu après la fin de la charge.

7. **Débranchez le connecteur CC de la batterie, puis débranchez la fiche de la prise secteur murale.**

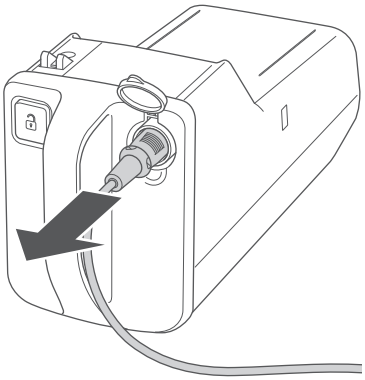

8. **Fermez le capuchon du port de charge de la batterie.**

9. **Installez la batterie.**
   Pour la procédure d'installation, consultez
   « 3.2.8. Installation de la batterie » on page 46.

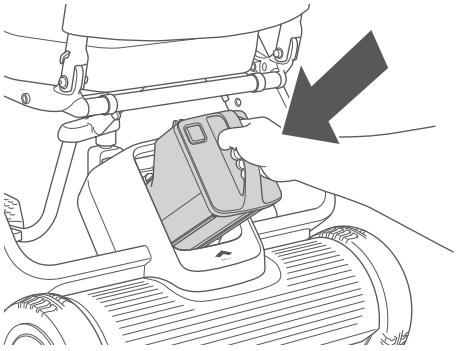

### 4.2.3. Affichages de l'indicateur de charge

L'indicateur de charge s'allume ou clignote en fonction de l'état de la batterie, comme indiqué ci-dessous.

- Vert clignotant : en charge
- Vert fixe : charge terminée
- Rouge fixe : en veille
- Rouge clignotant : erreur de charge*

  *La charge n'est pas possible lorsque l'indicateur de charge clignote en rouge.

  Débranchez la fiche de la prise secteur murale. Ensuite, une fois que l'indicateur de charge s'éteint, rebranchez la fiche.

  Si le problème persiste, contactez votre revendeur ou le service clientèle.

# 5. Procédures d'utilisation

Cette section explique les procédures d'accès au dispositif et d'utilisation de celui-ci.

## ⚠ AVERTISSEMENT

- **Ne vous asseyez pas sur la télécommande, ne la posez pas sur le sol avec le dispositif replié et n'appliquez pas une charge excessive sur la télécommande. N'appuyez pas sur la télécommande ou les commutateurs avec une force excessive et ne les actionnez pas avec un objet pointu.**
  Vous risqueriez d'endommager la télécommande, rendant ainsi le dispositif inutilisable.

## ⚠ ATTENTION

- **Si le dispositif n'est pas utilisé pendant une longue période, assurez-vous que la batterie est complètement chargée avant de le ranger. Chargez la batterie au moins une fois par mois.**
  Il existe un risque que la batterie soit excessivement déchargée et ne puisse pas être rechargée.

- Ce dispositif est un appareil électrique. Les performances d'étanchéité de ce dispositif sont conformes à la norme IPX4 (résistance aux éclaboussures d'eau provenant de toutes les directions). Pour éviter un dysfonctionnement potentiel, n'utilisez pas le dispositif de façon prolongée par temps de pluie et ne conduisez dans des flaques d'eau.
- Lorsque vous utilisez le dispositif pour la première fois, il est recommandé de l'utiliser en présence d'une personne.

## 5.1. Contrôle avant de monter sur le dispositif

**⚠ AVERTISSEMENT**

- **Vérifiez les éléments suivants avant de monter sur le dispositif.**
  Si vous montez sur le dispositif alors qu'un problème est toujours présent, il y a un risque de blessure ou d'accident. Si des composants doivent être remplacés ou réparés, cessez immédiatement d'utiliser le dispositif et contactez votre revendeur ou l'assistance technique.

### Points à contrôler

1. Contrôle avec le dispositif hors tension

   **Assemblage**

   - Vérifiez que toutes les pièces sont correctement assemblées et qu'il n'y a pas de pièces manquantes, cassées, endommagées ou desserrées.

   **Fonction**

   - Vérifiez que le joystick se déplace avec fluidité.
   - Vérifiez que les freins peuvent être desserrés et que le dispositif peut être poussé manuellement. Vérifiez également qu'une fois les freins serrés, le dispositif ne bouge pas lorsqu'on le pousse.
   - Vérifiez que le dispositif a été correctement déverrouillé (l'indicateur de verrouillage situé à l'intérieur du bras droit est rouge).

   **Roues**

   - Vérifiez les bandes de roulement et assurez-vous qu'elles ne sont pas usées jusqu'à atteindre une profondeur de 0,5 mm ou moins.
   - Vérifiez qu'il n'y a pas de déformation ou de fissure visible sur les roues avant ou arrière.
   - Vérifiez que les roues arrière présentent la pression d'air appropriée [pression d'air spécifiée : 40 PSI]. (Les pneus ne s'écrasent pas lorsqu'on les presse avec les doigts.)

   **Siège**

   - Vérifiez que le siège n'est pas déchiré ou ne s'affaisse pas excessivement.

2. Contrôle avec le dispositif sous tension

   - Vérifiez que le niveau de charge de la batterie affiché à l'écran est suffisant.
   - Vérifiez que les commutateurs de la télécommande fonctionnent.
   - Vérifiez que l'ensemble de l'écran fonctionne.
   - Vérifiez que le bouton klaxon fonctionne.
   - Vérifiez que les roues ne font pas de bruits inhabituels lorsqu'elles tournent.

Si vous rencontrez l'un des problèmes énumérés ci-dessus et si vous ne parvenez pas à le résoudre, contactez votre revendeur ou le service clientèle.

## 5.2. Monter sur le dispositif

Lisez ce manuel pour en comprendre le contenu avant d'utiliser le dispositif. Assurez-vous de bien comprendre le contenu de ce manuel avant d'utiliser le dispositif.

Veillez à prendre les précautions suivantes lorsque vous montez sur le dispositif.

**⚠ AVERTISSEMENT**

- **Montez sur/descendez du dispositif sur une surface plane et horizontale.**
  Sinon, il existe un risque d'accident.
- **Mettez le dispositif hors tension lorsque vous montez sur/descendez de celui-ci.**
  Il existe un risque de mouvement inattendu du dispositif causé par un contact accidentel avec la télécommande.
- **Avant toute utilisation, vérifiez que l'indicateur de verrouillage situé à l'intérieur du bras droit n'est pas rouge et que le bras est verrouillé.**
  Il existe un risque d'accident si le dispositif se replie de manière inattendue pendant la conduite.
- **Assurez-vous que les freins sont verrouillés avant de monter sur le dispositif. Ne quittez pas le dispositif alors que les freins sont desserrés.**
  Si les freins sont relâchés, il y a un risque que le dispositif se mette en mouvement et se renverse.
- **Si votre corps n'est pas stable sur le siège du dispositif, veillez à utiliser la ceinture ventrale (si le dispositif en est équipé).**
  Sinon, vous risquez de tomber du dispositif. Si le dispositif que vous utilisez n'est pas équipé d'une ceinture ventrale, contactez votre revendeur ou le service clientèle.
- **Le poids maximal de la charge pour ce dispositif est d'environ 115 kg. Cela comprend à la fois l'occupant et les bagages éventuels. Utilisez le dispositif sans le soumettre à une charge supérieure à cette limite,**
  au risque de l'endommager.
- **Si vous utilisez votre propre coussin, pour des raisons de sécurité, veillez à en utiliser un qui soit suffisamment ignifuge.**
- **Avant d'utiliser le dispositif, appuyez avec le doigt sur les pneus arrière pour vérifier qu'ils sont suffisamment gonflés.**
  Si la pression d'air est insuffisante, vous risquez de ne plus pouvoir contrôler le dispositif. Remplissez les roues arrière d'air à l'aide d'une pompe à air [pression d'air spécifiée : 40 PSI].

- **Ne vous appuyez pas de tout votre poids sur la télécommande.**
  Vous risqueriez de débrancher ces composants, rendant ainsi le dispositif inutilisable.
- **Ne sautez pas sur le repose-pieds, ne vous tenez pas debout sur le repose-pieds et ne placez pas une charge excessive sur le repose-pieds.**
  Il y a un risque que le dispositif se soulève et bascule.
- **Empêchez les vêtements, foulards ou autres objets de toucher les roues pendant la conduite.**
  Si des vêtements, des foulards ou d'autres objets touchent les roues et s'y emmêlent, il y a un risque de blessure et cela peut empêcher le contrôle du dispositif (par exemple, il peut s'arrêter de fonctionner), ce qui peut provoquer un accident.

## ⚠ ATTENTION

- **Après chaque réglage et ajustement de la vitesse, placez le dispositif dans un espace sûr et assurez-vous qu'il fonctionne.**
  Cela pourrait entraîner un déplacement involontaire du dispositif.
- **Le dossier n'est pas fixe. Faites attention lors du transfert.**
  Il existe un risque de blessure.
- **Si le dispositif est équipé d'une ceinture ventrale, attachez-la pendant l'utilisation.**
  Il existe un risque de blessure.

- **N'appliquez pas de force sur le dispositif par les côtés.**
  Le dispositif risquerait de se renverser. Ne poussez pas ou ne tirez pas avec force le dispositif par le côté.

L'autonomie maximale ou la vitesse de conduite de ce dispositif peut varier en fonction des conditions de conduite telles que les pentes, les virages, les marches, le terrain, la charge et la température. Selon la situation, il se peut que le dispositif s'arrête brusquement. Pour les erreurs qui se produisent en cours d'utilisation, consultez « 10. Troubleshooting » on page 108.

## 5.2.1. Accès au siège par l'avant

1. **Assurez-vous que le dispositif est hors tension.**

2. **Relevez le repose-pieds en soulevant son extrémité avec la main.**

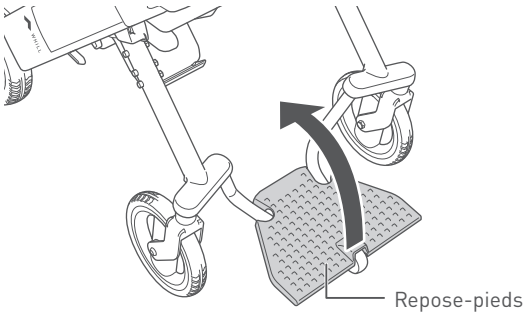


Lorsque vous montez sur le dispositif, ne vous appuyez pas sur le repose-pieds et ne vous tenez pas debout dessus. Le dispositif pourrait se renverser et il y a un risque de blessure.

3. **Montez sur le dispositif.**

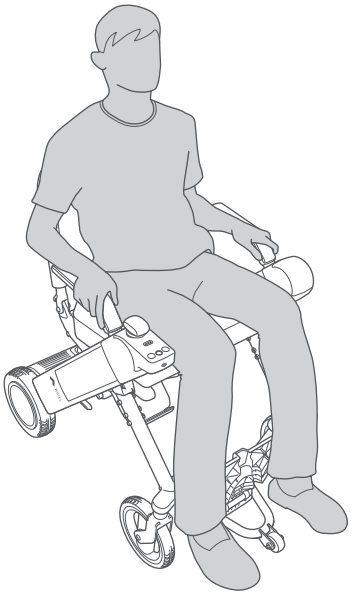

- Ne laissez pas vos mains toucher la télécommande.
- Le dossier pouvant être rabattu vers l'avant, ne le tirez pas vers vous et n'exercez pas de force sur lui dans le sens de la marche. Il existe un risque que le dossier bascule vers l'avant et provoque un accident.
- Avant d'utiliser le dispositif, assurez-vous qu'il est correctement déverrouillé.
- Veillez à ne pas coincer ou heurter vos pieds contre le cadre du repose-pieds.
- Ne montez pas ou ne vous appuyez pas de tout votre poids sur le cadre du repose-pieds. Le dispositif pourrait se renverser et il y a un risque d'accident.

4. Relevez le repose-pieds en soulevant son extrémité avec la main.

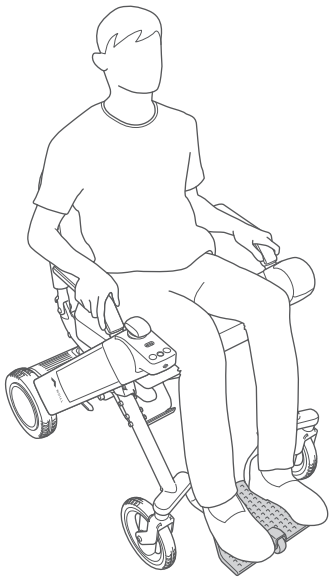

## 5.3. Serrage de la ceinture ventrale

Si le dispositif que vous utilisez est équipé d'une ceinture ventrale, attachez-la pendant l'utilisation. Selon la région ou le pays, elle peut être vendue séparément.

1. **Serrez la ceinture ventrale.**
   Insérez la languette dans la boucle jusqu'à ce que vous entendiez un déclic.

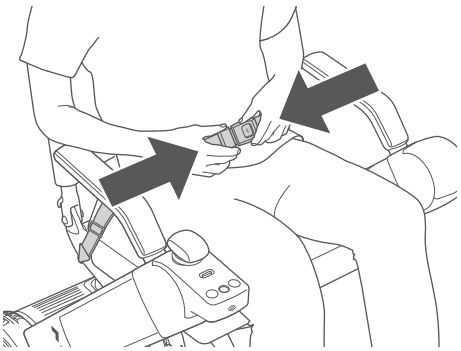

   Après avoir fixé la ceinture, ajustez sa longueur de manière à ce que votre corps soit bien maintenu en place.

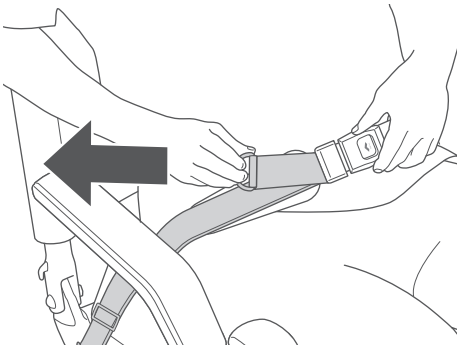

5

### 5.3.1. Retrait de la ceinture ventrale

1. **1 Appuyez sur le bouton de la boucle de la ceinture ventrale pour 2 retirer la ceinture ventrale.**

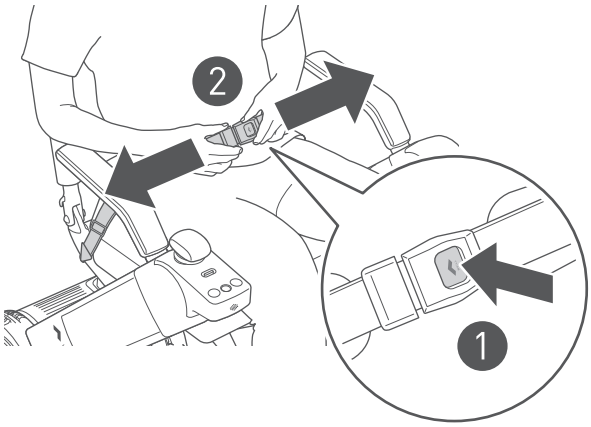

## 5.4. Mise sous tension

**⚠ AVERTISSEMENT**

- **Verrouillez les freins avant de mettre le dispositif sous tension.**
  Si les freins sont relâchés, il y a un risque que le dispositif se mette en mouvement et se renverse.

- **N'appuyez pas sur les commutateurs de la télécommande avec une force excessive et ne les actionnez pas avec un objet pointu.**
  Vous risqueriez d'endommager la télécommande, rendant ainsi le dispositif inutilisable.

**⚠ ATTENTION**

- **Après chaque réglage et ajustement de la vitesse, placez le dispositif dans un espace sûr et assurez-vous qu'il fonctionne.**
  Cela pourrait entraîner un déplacement involontaire du dispositif.



1. **Appuyez sur le bouton marche/arrêt**

> Si le dispositif ne démarre pas correctement bien que la batterie chargée soit insérée dans le dispositif et que le dispositif s'allume après cinq secondes, retirez la batterie, puis remettez-la en place après 10 secondes.

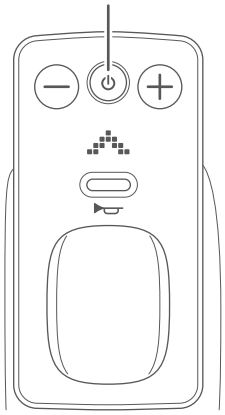


Lorsque le dispositif se met sous tension, le logo WHILL apparaît d'abord à l'écran, puis le réglage actuel de la vitesse s'affiche. L'écran affiche alors l'indicateur de niveau de charge de la batterie.
Pour vérifier à nouveau le réglage de la vitesse, mettez le dispositif hors tension puis à nouveau sous tension, ou appuyez sur les boutons de sélection de vitesse pour régler la vitesse.

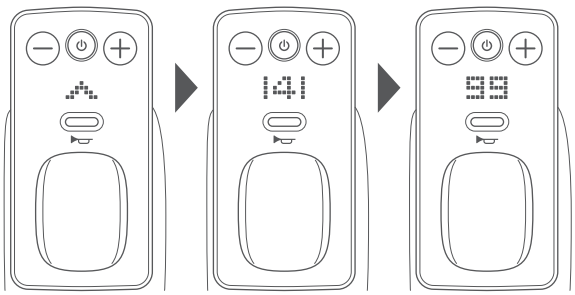

## 5.4.1. Vérification du niveau de charge de la batterie

1. **Le niveau de charge de la batterie s'affiche à l'écran sous la forme d'un nombre compris entre 0 et 100, variant par incréments de 1.**
   Lorsque la charge est complète, le niveau de charge « 100 » est indiqué.

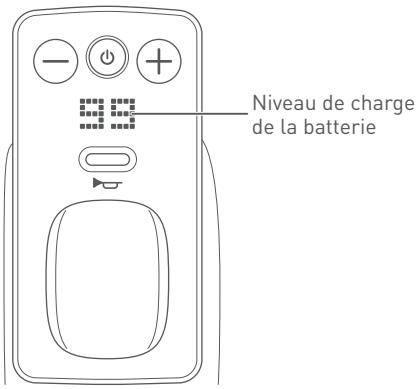


> En raison des caractéristiques de la batterie au lithium-ion, le niveau de charge de la batterie peut diminuer rapidement ou de manière inattendue pour diverses raisons telles que l'environnement ou les conditions de la batterie. Veillez à charger complètement la batterie avant de l'utiliser, quelle que soit la distance que vous prévoyez de parcourir.

5

## 5.4.2. Contrôle de la vitesse

1. **La vitesse maximale (lorsque le joystick est incliné à fond) peut être réglée en 4 étapes, de 1 (lent) à 4 (rapide), en actionnant les boutons de sélection de vitesse.**
   Bouton + : augmentation de la vitesse.
   Bouton - : diminution de la vitesse.
   La vitesse du dispositif peut être ajustée en fonction du degré de mouvement du joystick grâce à un système d'entraînement proportionnel.

## 5.4.3. Utilisation du bouton klaxon

1. **Pour alerter les personnes situées à proximité de votre dispositif, appuyez sur le bouton klaxon.**

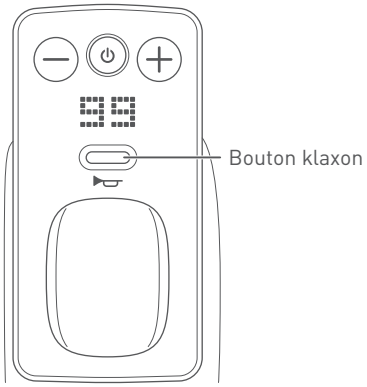

## 5.5. Conduite

Déplacez le joystick vers l'avant, l'arrière, la gauche ou la droite pour déplacer le dispositif dans la direction souhaitée. La vitesse peut être ajustée en fonction du degré de mouvement du joystick grâce à un système d'entraînement proportionnel.
Si vous relâchez le joystick, les freins s'appliquent automatiquement et le dispositif s'arrête.
Lorsque vous conduisez à l'extérieur, respectez toujours le Code de la route.

Si vous voulez vous entraîner à la conduite, faites-le dans un espace ouvert avec une bonne visibilité.

**⚠ AVERTISSEMENT**

- **Assurez-vous que la batterie est verrouillée avant de conduire.**
  Sinon, le dispositif risquerait de s'arrêter pendant la conduite en raison de problèmes entre la connexion du dispositif et la batterie.
- **Abaissez le repose-pieds et gardez vos pieds sur ce dernier pendant la conduite. Évitez que vos pieds dépassent des deux extrémités du repose-pieds.**
  Sinon, vos pieds risquent de se prendre dans le sol ou dans les roues avant.
- **Si vous utilisez le dispositif en portant des gants, veillez à ce que ceux-ci ne se prennent pas dans le dispositif.**
  Les gants risqueraient de se prendre dans les composants de commande, entraînant ainsi un déplacement involontaire du dispositif.
- **Lorsque vous conduisez, vérifiez bien les alentours et l'état de la route. Conduisez prudemment à faible vitesse, en particulier dans les endroits où il y a beaucoup de monde, près des murs ou d'obstacles situés à proximité, et dans des endroits étroits ou sur des surfaces ou des pentes irrégulières.**
  Sinon, il existe un risque d'accident. Lors de la conduite sur des pentes humides, il existe un risque que le dispositif perde sa stabilité. Soyez très attentif lorsque vous conduisez.
- **Lorsque vous vous approchez de bordures, de marches, de pentes et d'obstacles similaires, placez-vous à un angle de 90° et franchissez-les prudemment à faible vitesse.**
  Il existe un risque de basculement ou de déformation de la base motrice.
- **Veillez à ce que les personnes ou les objets qui vous entourent ne touchent pas la télécommande.**
  Il existe un risque de collision et de basculement.
- **Évitez de laisser votre corps toucher les roues. Ne laissez pas votre entourage toucher les roues.**
  Il existe un risque de blessure.
- **Lorsque vous vous arrêtez sur une pente descendante, relâchez la télécommande suffisamment tôt et assurez-vous que le dispositif s'arrête en laissant un espace supplémentaire suffisant autour de lui.**
  Sur une pente descendante, la distance d'arrêt est plus longue. Il existe un risque que vous ne puissiez pas vous arrêter à l'emplacement prévu, ce qui pourrait provoquer un accident.
- **Lorsque vous conduisez près d'un quai de gare ou d'un caniveau, maintenez une distance de sécurité par rapport au bord.**
  Il existe un risque de chute.

## ⚠ AVERTISSEMENT

- **Ne desserrez les freins que sur une surface plane et en cas d'urgence, après avoir mis le dispositif hors tension. Après avoir déplacé le dispositif manuellement avec les freins desserrés, relevez les leviers de débrayage et verrouillez les freins.**
  Il existe un risque d'accident, car le dispositif se déplace librement lorsque les freins sont relâchés.
- **Lorsque vous traversez des passages à niveau ou des rails de tramway, approchez à angle droit des rails et ne tournez pas à mi-chemin lorsque vous les traversez.**
  Sinon, les roues du dispositif peuvent se coincer dans la rainure des rails et vous risquez de ne pas pouvoir les retirer.

- **N'appuyez pas sur les commutateurs de la télécommande avec une force excessive et ne les actionnez pas avec un objet pointu.**
  Vous risqueriez d'endommager la télécommande, rendant ainsi le dispositif inutilisable.
- **Lorsque vous conduisez le dispositif, ne vous accroupissez pas, ne vous penchez pas hors du dispositif et ne faites pas d'exercices. Faites attention au centre de gravité pendant la conduite.**
  Cela pourrait affecter la stabilité et l'équilibre du dispositif. Demandez l'aide de votre entourage avant de saisir des objets inaccessibles.
- **Ne conduisez pas en tenant quelque chose dans votre main ou avec un objet posé sur vos genoux.**
  Cela pourrait entraîner un déplacement involontaire du dispositif.
- **Ne conduisez pas le dispositif dans les zones suivantes.**
  Le dispositif peut se renverser et il y a un risque d'accident.
  - Escalators ou escaliers
  - Marches plus hautes qu'environ 35 mm
  - Pentes d'une inclinaison de 10° ou plus
  - Surfaces molles telles que le sable ou la boue
  - Chemins enneigés ou gelés
- **Ne conduisez pas dans des flaques d'eau.**
  Il existe un risque de corrosion et de court-circuit.
- **N'étendez pas les bras, les jambes et ne laissez pas dépasser les bagages à l'extérieur du dispositif.**
  Il existe un risque de blessure causée par une collision pendant la conduite.
- **Ne procédez pas à un remorquage à l'aide du dispositif.**
  Il y a un risque de basculement.
- **N'essayez pas de manœuvrer le dispositif sur une pente si les rouleaux anti-basculement touchent le sol sur la pente. Si les rouleaux anti-basculement touchent le sol, cela signifie que l'inclinaison est trop forte pour le dispositif.**
  Il existe un risque de blessure pour l'utilisateur et de perte de contrôle du dispositif en cas de basculement.
- **Ne franchissez pas de bordures ou de marches d'une hauteur supérieure à environ 35 mm.**
  Les rouleaux anti-basculement risqueraient alors de s'accrocher à la marche, empêchant ainsi l'entraînement du dispositif.
- **Empêchez les vêtements, foulards ou autres objets de toucher les roues pendant la conduite.**
  Si des vêtements, des foulards ou d'autres objets touchent les roues et s'y emmêlent, il y a un risque de blessure et cela peut empêcher le contrôle du dispositif (par exemple, il peut s'arrêter de fonctionner), ce qui peut provoquer un accident.

## ⚠ ATTENTION

- **Avant d'utiliser le dispositif, vérifiez que les vis de réglage de l'accoudoir sont bien serrées.**
  Il existe un risque d'accident si les accoudoirs bougent et se détachent pendant la conduite.
- **Le dispositif peut ralentir ou s'arrêter soudainement dans les cas suivants.**
  - La capacité restante de la batterie devient faible.
  - La température de la batterie baisse considérablement pendant l'utilisation.
  - Conduite en descente à grande vitesse par basse température.
  - Conduite sur une pente raide alors que la batterie est complètement chargée.
  - Conduite sur des bosses ou des pentes ascendantes.
- **À l'extérieur, conduisez sur le trottoir pavé.**
  Ce dispositif n'est pas conçu pour être utilisé sur les routes destinées aux voitures.
  Lorsque vous traversez une route, vérifiez que les conducteurs peuvent vous voir et faites preuve de suffisamment de prudence.

- **Ne tournez pas le joystick, sauf pour le remplacer.**
  Vous risqueriez de desserrer le joystick ou de l'endommager, rendant ainsi le dispositif inutilisable.
- **N'actionnez pas les leviers de débrayage avec vos pieds.**
  Les leviers de débrayage risqueraient de se déformer, de se casser et de devenir inutilisables.



- Lorsque vous conduisez sur une pente raide, il se peut que le taux de décélération du dispositif change automatiquement.
- Lorsque vous conduisez sur une pente descendante alors que la température de la batterie est basse et que la batterie est presque totalement chargée, il est plus probable que le dispositif décélère.
- Si vous utilisez le dispositif à l'intérieur, vous risquez d'endommager ou de salir le revêtement de sol.

## 5.5.1. Avancer et reculer

Déplacez le joystick vers l'avant pour déplacer le dispositif vers l'avant, et vers l'arrière pour déplacer le dispositif vers l'arrière.

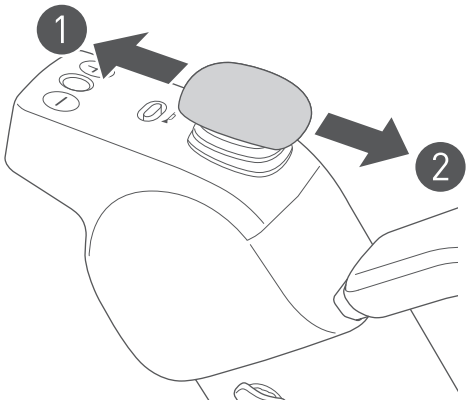


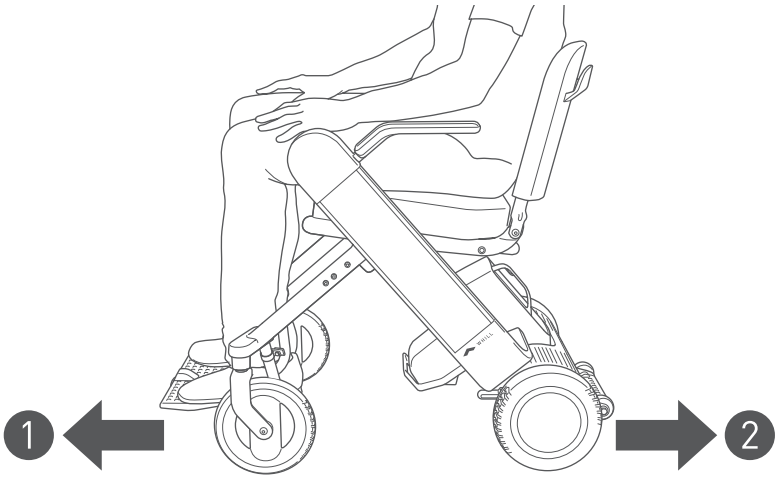


5

## 5.5.2. Déplacement en diagonale

Pour vous déplacer en diagonale, tournez d'abord le dispositif de manière à ce qu'il soit orienté dans la direction que vous souhaitez suivre. Ensuite, déplacez le joystick vers l'avant ou l'arrière pour avancer ou reculer en diagonale.

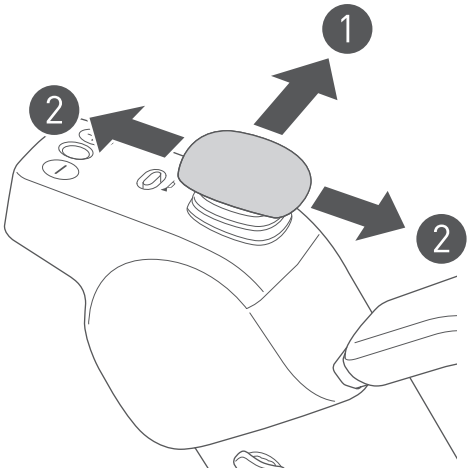


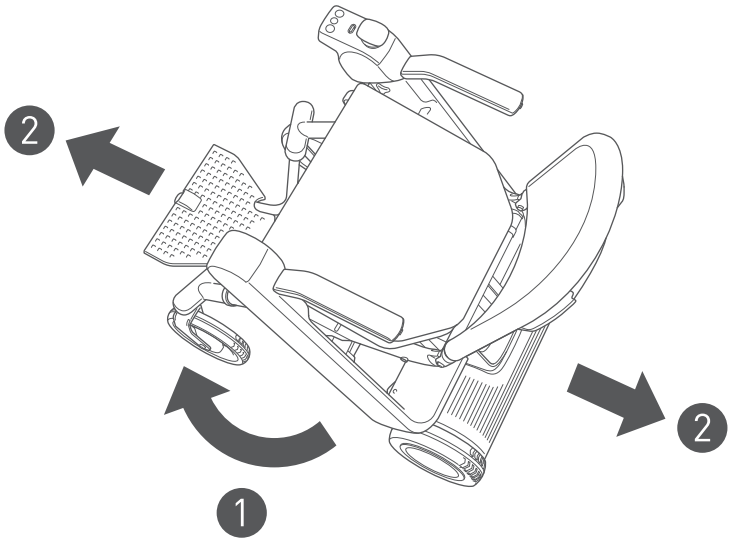

## 5.5.3. Tourner

Pour tourner sur place, déplacez et maintenez le joystick vers la gauche ou la droite.

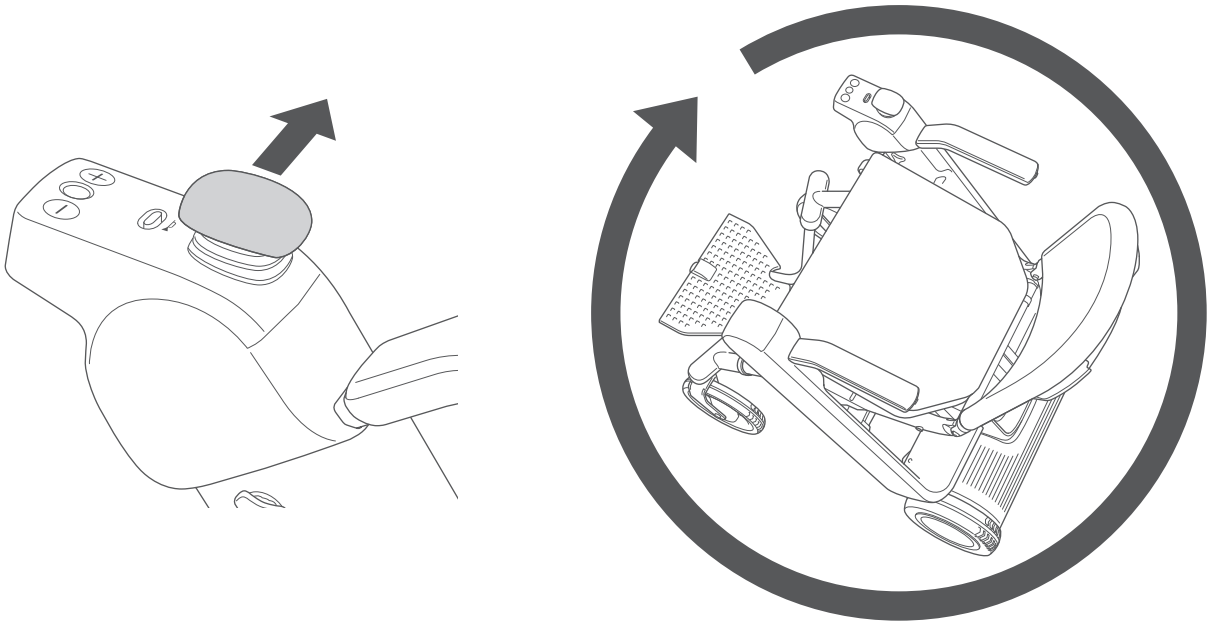



## 5.5.4. Arrêter

Si vous relâchez le joystick, les freins s'appliquent automatiquement et le dispositif s'arrête.

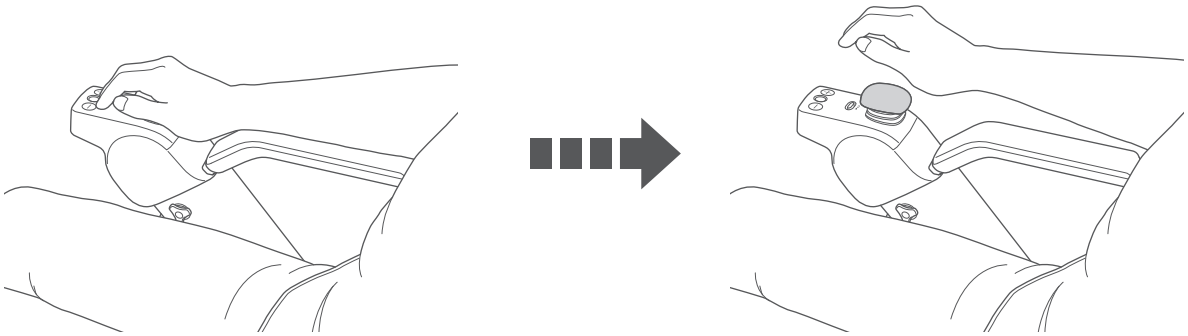

## 5.5.5. Réglage de la vitesse

La vitesse du dispositif peut être contrôlée par le degré de mouvement du joystick.

L'augmentation de l'angle d'inclinaison du joystick augmente la vitesse du dispositif, alors que la réduction de l'angle d'inclinaison diminue la vitesse.

La vitesse peut être contrôlée selon une échelle continue.

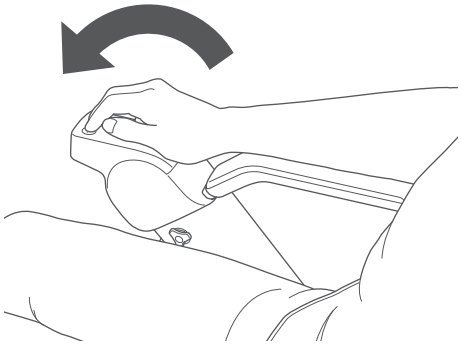

Haute vitesse (grand angle d'inclinaison)

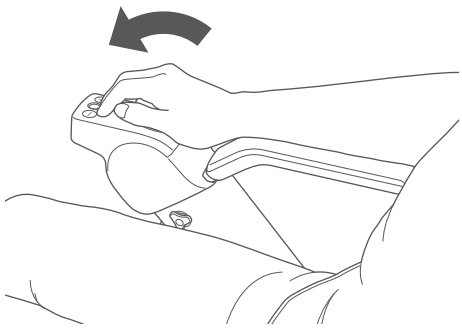

Faible vitesse (petit angle d'inclinaison)

5

- Lorsque vous commencez à conduire, ne déplacez que légèrement le joystick afin de commencer à vous déplacer lentement.
- La vitesse maximale lorsque le joystick est déplacé à fond varie en fonction de la vitesse qui a été réglée avec les boutons de sélection de vitesse. Pour connaître la procédure de réglage de la vitesse maximale, consultez « 5.4.2. Contrôle de la vitesse » on page 76.

## 5.5.6. Conduire dans différentes conditions routières

Le dispositif peut maintenir la stabilité dans un large éventail de conditions routières.

Cependant, il ne peut pas être conduit dans les conditions suivantes.

- Marches plus hautes qu'environ 35 mm

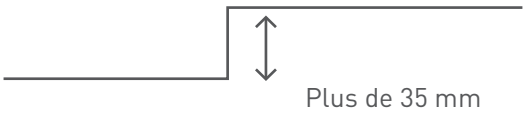


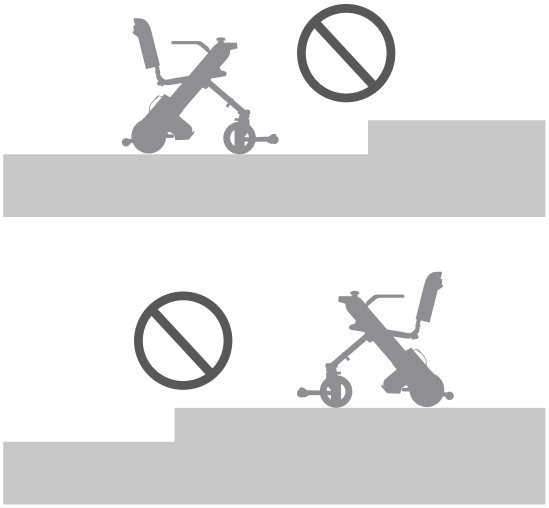

- Pentes d'une inclinaison de 10° ou plus

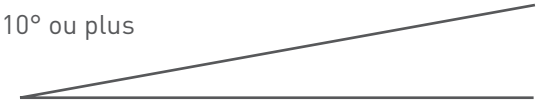


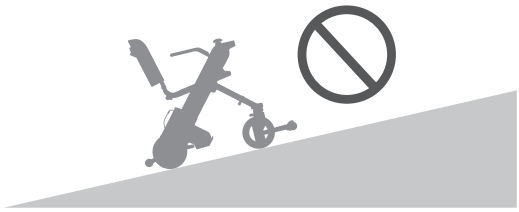

- Surfaces molles telles que le sable, la boue, les chemins enneigés ou gelés.
  *Il est possible de conduire sur du gravier, une légère couche de neige et de l'herbe.

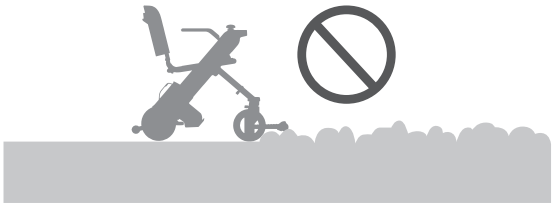

Lorsque le dispositif se trouve sur une pente extrêmement raide, un avertissement s'affiche et un signal sonore retentit. Pour plus de détails sur les avertissements, consultez « 10. Troubleshooting » on page 108.

## 5.6. Relâcher les freins

Pour déplacer le dispositif manuellement, poussez vers le bas les leviers de débrayage situés sous le siège.

**⚠ AVERTISSEMENT**

- **Ne desserrez les freins que sur une surface plane et en cas d'urgence, après avoir mis le dispositif hors tension. Après avoir déplacé le dispositif manuellement avec les freins desserrés, relevez les leviers de débrayage et verrouillez les freins.**
  Il existe un risque d'accident, car le dispositif se déplace librement lorsque les freins sont relâchés.

- **Ne montez et ne descendez pas manuellement de pente avec les freins relâchés.**
  Il existe un risque d'accident, car les freins ne fonctionnent pas.

**⚠ ATTENTION**

- **Lorsque vous déplacez le dispositif après avoir relâché les freins, poussez-le lentement à la main en faisant attention à l'état de la route.**
  Lorsque les freins sont relâchés, le dispositif se déplace librement. En le poussant avec force, vous risquez de le déplacer dans une direction inattendue. Si vous poussez le dispositif à une vitesse de 8 km/h ou plus, il y a un risque de dysfonctionnement de la batterie, car une charge est appliquée à celle-ci.

- **Lorsque vous actionnez le levier de débrayage du frein, veillez à ne pas vous coincer ou vous écraser le doigt ou la main.**
  Il existe un risque de blessure.

- **N'actionnez pas les leviers de débrayage avec vos pieds.**
  Les leviers de débrayage risqueraient de se déformer, de se casser et de devenir inutilisables.

### 5.6.1. Procédure de desserrage des freins

1. **Mettez le dispositif hors tension.**

2. **Appuyez sur les deux leviers de débrayage situés sous le siège (deux du côté droit et gauche).**
   Les freins sont relâchés. Pour resserrer les freins, relevez les deux leviers de débrayage.

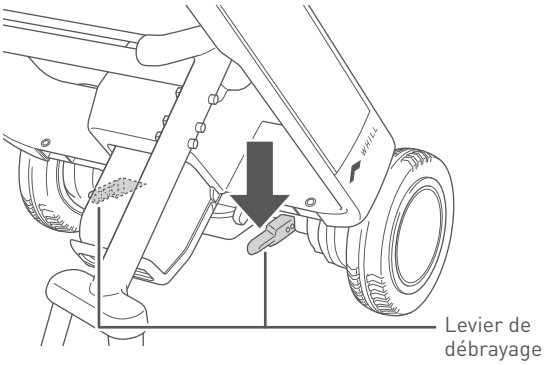

## 5.7. Transporter des objets

**⚠ AVERTISSEMENT**

- **Évitez que les bretelles ou les cordons des sacs à dos ne touchent les roues arrière.**
  Cela pourrait empêcher le contrôle du dispositif (par exemple, il pourrait s'arrêter de fonctionner) et entraîner des blessures ou un accident.
- **Veillez à ne pas placer de bagages qui dépassent la largeur du dispositif.**
  Sinon, il existe un risque d'accident dû au contact des bagages avec la zone environnante.

### ■ Dossier

Lorsque vous suspendez un sac à dos au dossier, accrochez les bretelles aux crochets prévus à cet effet.

- La charge maximale du dossier est de 5 kg.
- Suspendez le sac à dos par ses bretelles et serrez-les. Veillez à ce que le sac à dos ne touche pas la batterie, et évitez que les bretelles ne traînent sur le sol.

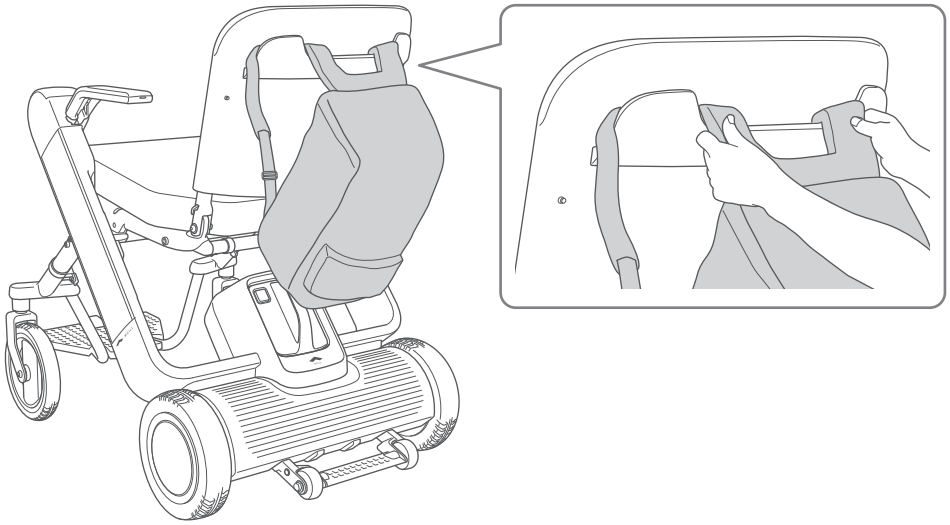

# 6. Procédure de repliage

## 6.1. Avis de sécurité

Cette section explique comment replier et déplier le dispositif.

**⚠ AVERTISSEMENT**

- **Procédez au repliage et au dépliage du dispositif sur une surface plane et horizontale.**
  Sinon, il existe un risque d'accident.
- **Procédez au repliage et au dépliage du dispositif avec les freins serrés.**
  Dans le cas contraire, il y a un risque de déplacement involontaire du dispositif susceptible de provoquer des accidents.

**⚠ ATTENTION**

- **Lors du repliage ou du dépliage du dispositif, saisissez uniquement la poignée et la pièce comme décrit dans ce manuel, et ne tenez pas le dispositif par d'autres parties.**
  Sinon, vous risquez de vous blesser la main si elle se coince dans le dispositif.

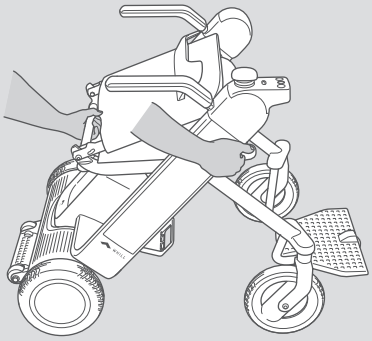

## 6.2. Comment replier le dispositif

1. **Inclinez le dossier vers l'avant.**

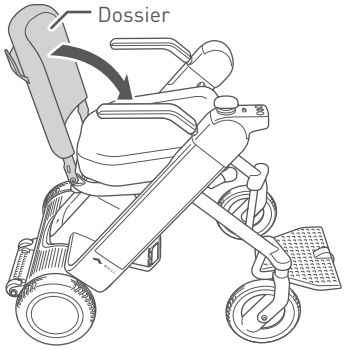


2. **Fixez le dispositif en place tout en soutenant la pédale.**

> Vous risqueriez de vous blesser s'il se coince sous la pédale lors du repliage du dispositif.

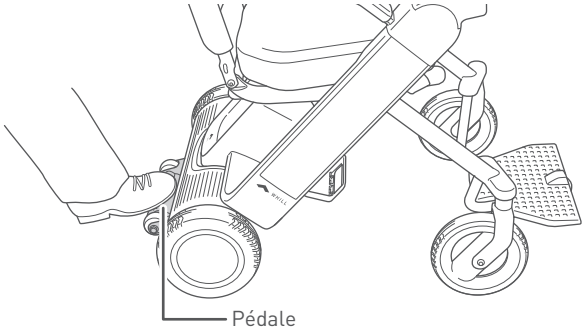


3. **Maintenez le dispositif dans cet état avec le bouton de déverrouillage enfoncé.**

> Avertissement
>
> L'insertion d'un doigt ou d'une autre partie du corps dans les composants de raccordement et les pièces mobiles de ce dispositif peut entraîner une blessure.
> Lors du montage, du réglage et du transport de ce dispositif, ne touchez aucun composant autre que ceux indiqués dans le manuel.

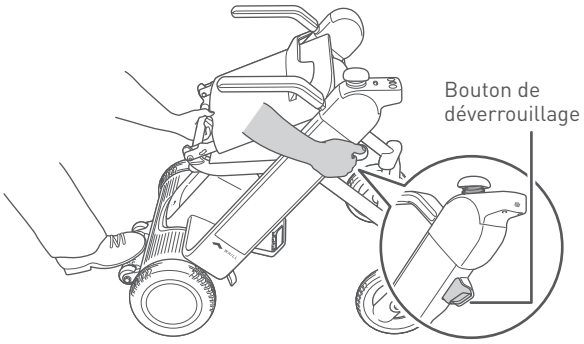


4. **Tirez le tube du siège vers le haut.**
Lorsque le dispositif commence à se fermer, éloignez votre main du bouton de déverrouillage pour déverrouiller le dispositif.

> Avertissement
>
> L'insertion d'un doigt ou d'une autre partie du corps dans les composants de raccordement et les pièces mobiles de ce dispositif peut entraîner une blessure.
> Lors du montage, du réglage et du transport de ce dispositif, ne touchez aucun composant autre que ceux indiqués dans le manuel.

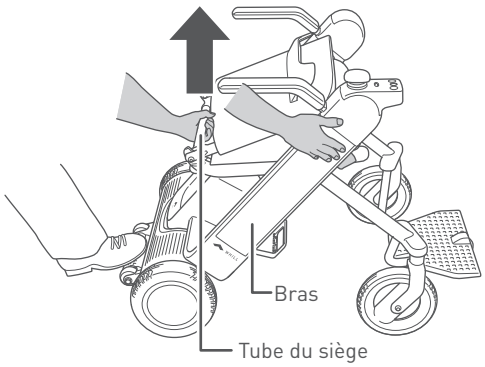

5. **Fermez le dispositif jusqu'à ce que vous entendiez un déclic.**

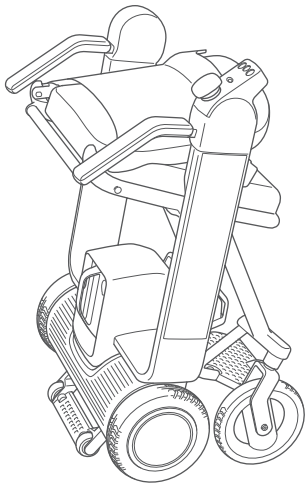

- Si les roues avant touchent les roues arrière, il se peut que le dispositif ne puisse pas être replié.
- Lorsque vous déplacez le dispositif, vérifiez bien l'environnement et l'état de la route, et faites attention à éviter toute collision et chute du dispositif.
- N'appliquez pas de force sur le dispositif par les côtés et ne le faites pas glisser.

## 6.3. Comment déplier le dispositif

1. **Fixez le dispositif en place tout en soutenant la pédale.**

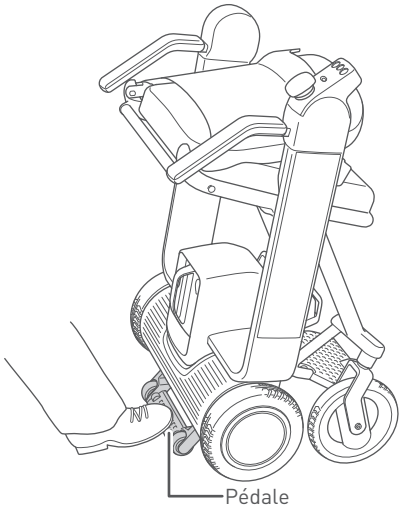


2. **Tirez le tube du siège vers le haut.**

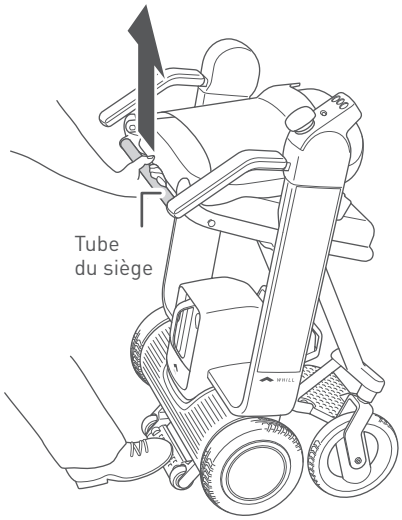


3. **Avec le tube du siège tiré vers le haut, appuyez sur le bouton de déverrouillage.**

> Pour éviter tout dysfonctionnement du bouton de déverrouillage, celui-ci a été conçu de manière à ne pouvoir être enfoncé que lorsque le tube du siège est tiré vers le haut.

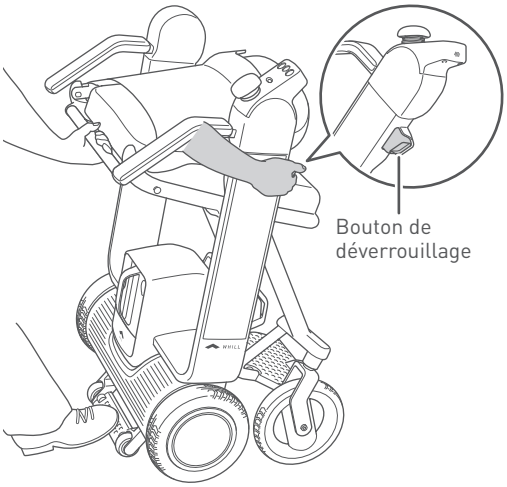

**4. Abaissez le tube du siège, et lorsque le dispositif commence à se déplier, éloignez votre main du bouton de déverrouillage.**

Ouvrez le dispositif jusqu'à ce que vous entendiez un déclic.

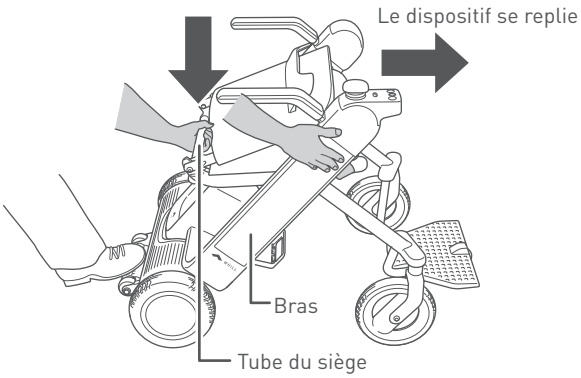


Avertissement

L'insertion d'un doigt ou d'une autre partie du corps dans les composants de raccordement et les pièces mobiles de ce dispositif peut entraîner une blessure.
Lors du montage, du réglage et du transport de ce dispositif, ne touchez aucun composant autre que ceux indiqués dans le manuel.

Vérifiez que l'indicateur de verrouillage situé à l'intérieur du bras droit est noir.
Lorsque le dispositif n'est pas correctement déplié, l'indicateur de verrouillage est rouge.

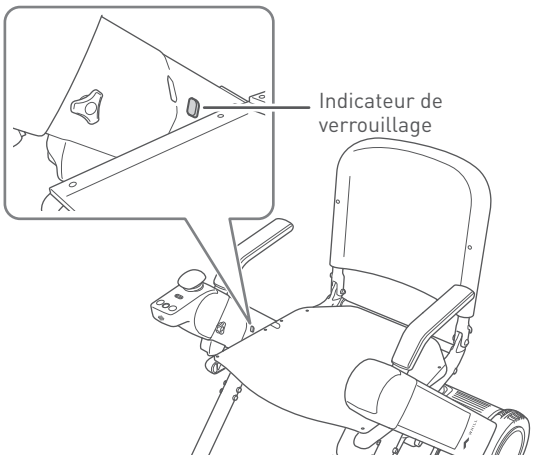


**5. Inclinez le dossier vers l'arrière.**

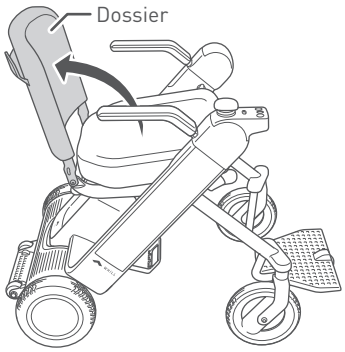


Avertissement

L'insertion d'un doigt ou d'une autre partie du corps dans les composants de raccordement et les pièces mobiles de ce dispositif peut entraîner une blessure.
Lors du montage, du réglage et du transport de ce dispositif, ne touchez aucun composant autre que ceux indiqués dans le manuel.

# 7. Méthodes de stockage et de transport

## 7.1. Stockage

Veillez à prendre les précautions suivantes lorsque vous rangez ce dispositif.

- Ne le rangez pas à proximité d'une flamme ou d'un gaz inflammable.
- Rangez-le dans un endroit où la température ambiante est comprise entre -15 °C et 40 °C.
  Nous recommandons de stocker la batterie et le chargeur entre 0 et 40 °C, qui est la température de charge adéquate.
- Ne posez pas la télécommande sur le sol avec le dispositif replié et n'appliquez pas une charge excessive sur la télécommande.
- Rangez le dispositif à l'intérieur ou à l'abri.

**⚠ AVERTISSEMENT**

- **Ne stockez pas la batterie dans un endroit exposé à la lumière directe du soleil ou dans un endroit atteignant ou dépassant 40 °C.**
  La batterie risquerait de chauffer, de se rompre et de s'enflammer, ce qui pourrait provoquer un accident.

**⚠ ATTENTION**

- **Si le dispositif n'est pas utilisé pendant une longue période, assurez-vous que la batterie est complètement chargée avant de le ranger. Chargez la batterie au moins une fois par mois.**
  Il existe un risque que la batterie soit excessivement déchargée et ne puisse pas être rechargée.

- **Ne rangez pas le dispositif pendant une longue période dans un endroit où il y a beaucoup de poussière ou de sable, près de la mer ou dans une zone de sources chaudes.**
  Il existe un risque que des corps étrangers pénètrent dans le dispositif et corrodent le cadre et les vis.
- **Ne stockez pas le dispositif avec un objet lourd posé dessus pendant une longue période.**
  Il existe un risque de dysfonctionnement du dispositif.
- **Ne placez pas la batterie ou le dispositif dans un endroit incliné, dans une zone sujette aux vibrations, sur une étagère élevée ou dans d'autres endroits similaires.**
  Vous risqueriez d'endommager ou de déformer la batterie ou le dispositif.
- **Lorsque vous retirez la batterie et rangez le dispositif, veillez à ce que des corps étrangers ou de l'eau n'entrent pas en contact avec les composants de raccordement de la batterie et du dispositif.**
  Il existe un risque de dysfonctionnement du dispositif dû à un court-circuit de la batterie ou du dispositif.
- **Ne stockez pas le dispositif à l'extérieur, dans un endroit exposé à la lumière directe du soleil ou à la pluie.**
  Il existe un risque que la pluie provoque un court-circuit et que la lumière directe du soleil entraîne une déformation ou une détérioration de la batterie ou du dispositif. Stockez-les à l'intérieur ou à un autre endroit sous un toit.

### ■ En cas de stockage prolongé

En cas de stockage pendant un mois ou plus, retirez la batterie du dispositif et chargez-la complètement. Au moins une fois par mois, chargez la batterie et vérifiez que le dispositif fonctionne correctement.
Lorsque vous utilisez à nouveau ce dispositif après une période d'inutilisation prolongée, chargez la batterie avant l'emploi et assurez-vous que le dispositif fonctionne correctement.

## 7.2. Transport du dispositif

Veillez à prendre les précautions suivantes lorsque vous transportez ce dispositif.

- Lorsque vous portez le dispositif à la main, saisissez les poignées prévues à cet effet et ne le tenez pas par une autre partie.
- Lorsque vous utilisez les transports publics, suivez les règles de l'agence de transports publics.
- Le dispositif inoccupé est adapté au transport terrestre et aérien.

### ⚠ AVERTISSEMENT

- **Ne soulevez pas le dispositif lorsqu'une personne ou un objet est installé dessus. Lorsque vous soulevez le dispositif, tenez-le toujours par les poignées prévues à cet effet et faites attention à son poids. Ne soulevez pas le dispositif en tenant la poignée de la batterie lorsque celle-ci est insérée.**
  Il existe un risque de blessure pour l'utilisateur et de dommages au dispositif.
- **N'utilisez pas le dispositif comme siège dans une voiture ou un autre véhicule.**
  Il existe un risque que le dispositif soit endommagé et que des accidents se produisent. Le symbole ci-contre indique que le dispositif n'est pas destiné à être utilisé comme siège dans un véhicule à moteur.

- **N'essayez pas de manœuvrer le dispositif sur une pente si les rouleaux anti-basculement touchent le sol sur la pente. Si les rouleaux anti-basculement touchent le sol, cela signifie que l'inclinaison est trop forte pour le dispositif.**
  Manœuvrer le dispositif lorsque les rouleaux anti-basculement sont en contact avec le sol ou si l'inclinaison est extrêmement dangereuse entraînera une perte de contrôle du dispositif.

7

### ⚠ ATTENTION

- **Lorsque vous transportez le dispositif dans un coffre de voiture ou dans un train, un bus ou tout autre moyen de transport public, assurez-vous que chaque composant est bien fixé.**
  Sinon, les composants risquent de se déplacer sous l'effet des vibrations ou des chocs et le dispositif risque d'être endommagé.
- **Lorsque vous utilisez un élévateur de fauteuil roulant pour véhicules, veillez à bien fixer le dispositif.**
  Le dispositif risquerait de tomber et d'être endommagé.

- **Ne posez pas la télécommande sur le sol avec le dispositif replié et n'appliquez pas une charge excessive sur la télécommande.**
  Vous risqueriez d'endommager la télécommande, rendant ainsi le dispositif inutilisable.
- **Ne transportez pas le dispositif avec un objet lourd posé dessus.**
  Il existe un risque de dysfonctionnement du dispositif.

- Le dispositif n'a pas été testé par rapport aux limites spécifiées dans la spécification technique d'interopérabilité relative à l'accessibilité pour les personnes à mobilité réduite (STI PMR).
- Si vous voyagez avec votre dispositif dans un avion commercial, contactez la compagnie aérienne à l'avance pour obtenir la confirmation de la procédure d'embarquement. La compagnie aérienne peut vous demander de fournir les spécifications du dispositif. Les informations sur le dispositif concernant les voyages en avion peuvent être téléchargées à partir de la section FAQ du site Web de WHILL.
  Veuillez noter que certaines compagnies aériennes peuvent refuser de transporter votre dispositif.

## 7.2.1. Transport du dispositif dans un état replié

Cette section explique comment transporter le dispositif dans un état replié.

**⚠ ATTENTION**

- **Vérifiez bien l'environnement et l'état de la route avant de transporter le dispositif.**
  Il existe un risque de collision avec l'environnement et de basculement du dispositif.

- **Ne changez pas la direction du dispositif tant que la roue située au bas du repose-pieds est encore en contact avec le sol.**
  Vous risqueriez d'appliquer une force excessive sur la roue de support et de l'endommager.
- **Ne laissez pas le dispositif se renverser.**
  Vous risqueriez d'endommager le dispositif.

1. **Faites rouler le dispositif en vous tenant aux accoudoirs.**

> Vérifiez que les vis de réglage de l'accoudoir sont bien serrées.

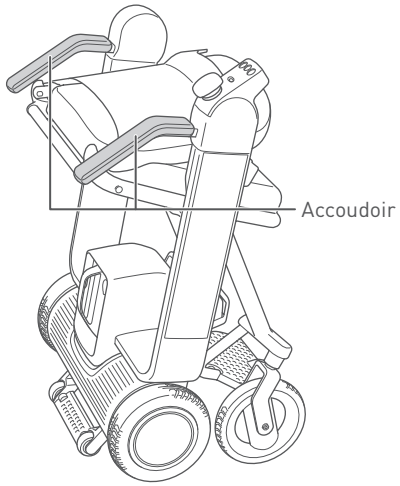


2. **Lorsque vous changez la direction du dispositif, relevez la roue de support au bas du repose-pieds et inclinez le dispositif de manière à ce que seuls les rouleaux anti-basculement soient en contact avec le sol.**

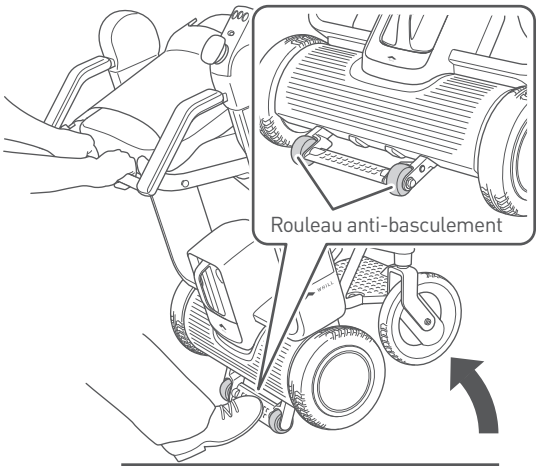

3. **Avec seulement les rouleaux anti-basculement en contact avec le sol, faites rouler ceux-ci pour changer la direction du dispositif.**

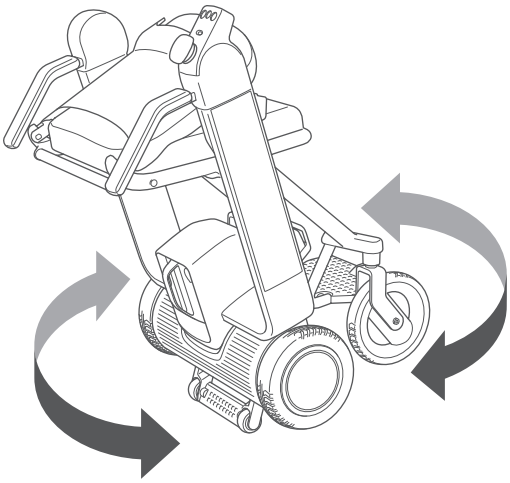

- Lorsque vous déplacez le dispositif, vérifiez bien l'environnement et l'état de la route, et faites attention à éviter toute collision et chute du dispositif.
- N'appliquez pas de force sur le dispositif par les côtés et ne le faites pas glisser.

## 7.2.2. Chargement du dispositif dans un coffre

Cette section explique les précautions à prendre lors du chargement de ce dispositif dans le coffre d'une voiture ou sur un transporteur.

**⚠ ATTENTION**

- **Avant de charger le dispositif dans le coffre d'une voiture ou sur un transporteur, retirez la batterie.**
  Il existe un risque que le dispositif se mette sous tension et qu'il se déplace, provoquant ainsi un accident.
- **Avant de charger le dispositif dans le coffre d'une voiture ou sur un transporteur, tenez-le uniquement par parties décrites dans ce manuel.**
  Sinon, vous risquez d'endommager le dispositif.
- **Lorsque la batterie est retirée, le dispositif pèse environ 24 kg. Ne soulevez pas inutilement le dispositif si vous le trouvez lourd.**
  Une chute risquerait de blesser l'utilisateur et d'endommager le dispositif.
- **Lorsque vous transportez le dispositif ou ses composants dans un coffre de voiture ou un autre véhicule, assurez-vous que chaque composant est bien fixé.**
  Sinon, les composants risquent de se déplacer sous l'effet des vibrations ou des chocs et le dispositif risque d'être endommagé.

1. **Retirez la batterie.**
   Pour la procédure de retrait, consultez "4.1.1. Removing the battery" on page 59.

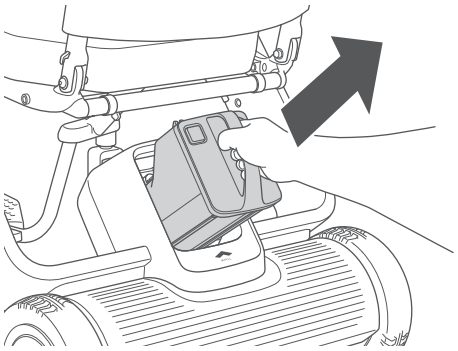

2. **Repliez le dispositif.**
   Pour plus de détails sur la façon de replier le dispositif, consultez "7.2.1. Transporting the device with the device in a folded state" on page 94.

3. **Chargez le dispositif.**
   Saisissez la poignée du tube de siège et du cadre de la batterie, puis soulevez et chargez le dispositif. Évitez de poser le dispositif avec la télécommande vers le bas.

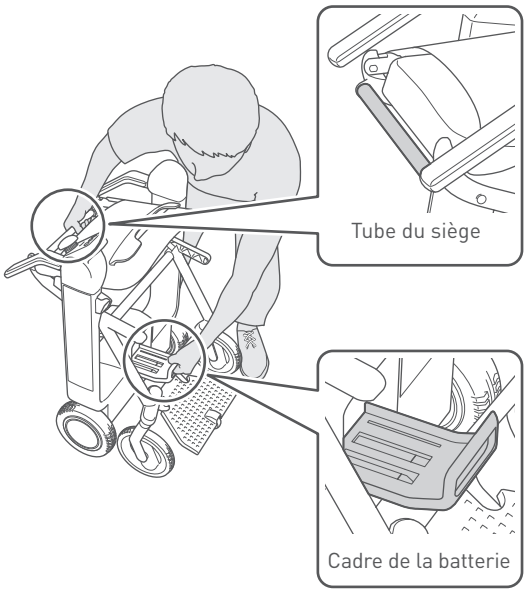

### 7.2.3. Retrait de l'accoudoir avec télécommande pour le transport

Pour retirer l'accoudoir avec télécommande du dispositif en vue de son transport, procédez comme suit.

**⚠ ATTENTION**

- **Si vous souhaitez emporter l'accoudoir avec télécommande à bord d'un avion, vérifiez d'abord auprès de votre compagnie aérienne si vous y êtes autorisé.**
- **Ne laissez pas tomber l'accoudoir avec télécommande après l'avoir retiré et ne tirez pas fortement sur son câble.**
  Vous risqueriez d'endommager la télécommande.
- **Après avoir retiré l'accoudoir avec télécommande, mettez-le dans une valise ou un sac. Ne transportez pas l'accoudoir avec télécommande sans protection. Veillez également à ce que le câble ne soit pas coincé.**
  Vous risqueriez d'endommager la télécommande.
- **La longueur et le matériau principal de l'accoudoir avec télécommande sont les suivants. Reportez-vous à ces informations lorsque vous vérifiez l'autorisation d'emporter l'accoudoir à bord d'un avion.**
  - Longueur : 39,6 cm
  - Poids : 950 g
  - Matériau principal : Aluminium

1. **Retirez la batterie.**
   Pour la procédure de retrait, consultez "4.1.1. Removing the battery" on page 59.

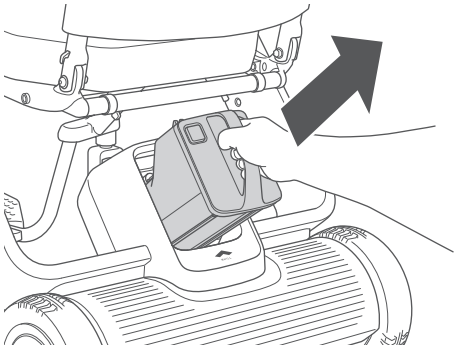

2. **Retirez le coussin du siège.**

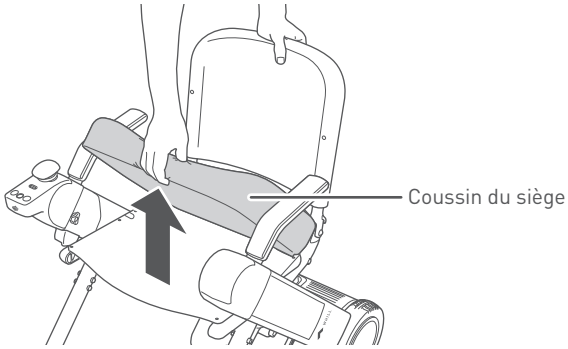

3. **Débranchez le connecteur du câble sous le siège.**

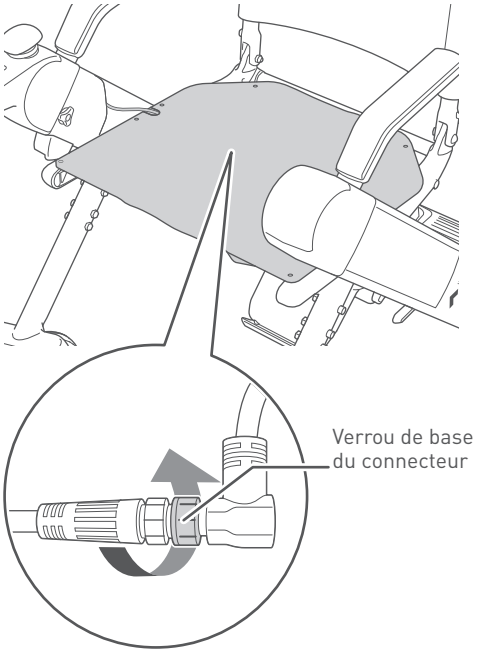


- Lorsque vous débranchez le connecteur, tenez et tournez le verrou de base du connecteur.
  Ne tournez pas les autres parties du connecteur.
- Lorsque vous débranchez le connecteur, ne tirez pas avec force. Les câbles risqueraient de se rompre.

4. **Retirez la vis de réglage de l'accoudoir.**
   Pour la procédure de retrait, reportez-vous à l'étape 2 de "3.3.1. Réglage de la hauteur de l'accoudoir" on page 48.

Pour desserrer une vis resserrée, utilisez un tournevis cruciforme.



5. **Retirez l'accoudoir avec télécommande.**

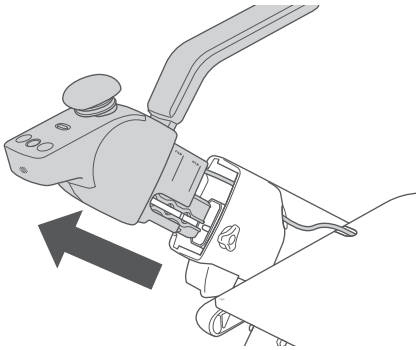

6. **Serrez la vis de réglage de l'accoudoir.**

Veillez à ne pas perdre la vis de réglage de l'accoudoir.

# 8. À propos de l'application pour smartphone

Ce chapitre explique l'application utilisée par le WHILL model F.

En installant l'application WHILL sur le dispositif avec iOS (13.0 ou plus) d'Apple Inc. (iPhone, iPad, etc.) ou avec un smartphone sur lequel Android OS (7.0 ou plus) de Google LLC est installé, il est possible de configurer les paramètres du dispositif à partir de l'application. Utilisez l'application à une distance permettant la connexion avec le dispositif. Utilisez la fonction de télécommande de l'application comme commande auxiliaire, pour déplacer le dispositif et libérer la voie après utilisation ou pour récupérer le dispositif en vue de l'utiliser. L'application peut également être utilisée pour verrouiller ou déverrouiller le dispositif.

En fonction de votre région, de l'heure ou du type de smartphone, il se peut que l'application ne soit pas proposée ou que certaines fonctions ne soient pas accessibles.

Le bordereau où sont imprimés l'ID et le mot de passe d'appairage à l'application est placé dans la boîte contenant les accoudoirs. Attachez-le à la dernière page de ce manuel utilisateur afin de ne pas le perdre. N'attachez pas le bordereau au dispositif.

**⚠ ATTENTION**

- **Après chaque réglage et ajustement de la vitesse, placez le dispositif dans un espace sûr et assurez-vous qu'il fonctionne.** Cela pourrait entraîner un déplacement involontaire du dispositif.

- Lorsque vous déverrouillez ou verrouillez le dispositif par le biais d'une application pour smartphone, assurez-vous que ce dernier dispose d'une batterie suffisamment chargée. Il ne sera pas possible de verrouiller ou de déverrouiller le dispositif si la batterie du smartphone est déchargée.
- L'application pour smartphone ne peut pas être utilisée lorsque la batterie n'est pas complètement insérée dans son compartiment ou que la batterie n'est pas suffisamment chargée. Installez uniquement une batterie complètement chargée dans le dispositif.

# 9. Maintenance et contrôle

**⚠ AVERTISSEMENT**

- **N'effectuez pas de réglage, de réparation ou de modification qui ne soient pas mentionnés dans ce manuel.**
  Il existe un risque de blessure et de sécurité du produit si le fauteuil ou des pièces sont endommagés. Le fait de procéder à une réparation ou modification qui ne figure pas dans ce manuel annule la garantie.

- Si vous ne parvenez pas à régler ou à effectuer la maintenance des pièces, contactez votre revendeur. Seul du personnel formé est autorisé à effectuer la maintenance du dispositif.
- Le manuel de maintenance est uniquement disponible pour les prestataires de services et non pour les utilisateurs individuels.

## 9.1. Maintenance utilisateur

Pour garder le dispositif propre, procédez comme suit.

- Si une quantité importante de saleté s'est accumulée à l'extérieur ou sur les roues, éliminez-la avec une serviette humide. Faites attention lorsque vous nettoyez les roues à l'eau.
- Si la saleté est difficile à enlever, utilisez un détergent neutre. Évitez l'utilisation de solvants à base de pétrole.
- N'utilisez pas de nettoyeur haute pression.
- Remplacez les roues avant et arrière lorsque les bandes de roulement sont usées jusqu'à atteindre une profondeur de 0,5 mm ou moins.
- Remplissez les roues arrière d'air pour les maintenir à la pression appropriée. Lorsque vous remplissez les roues arrière d'air, insérez un tournevis à tête plate dans la rainure de l'enjoliveur de roue arrière pour le retirer. Pression d'air spécifiée : 40 PSI

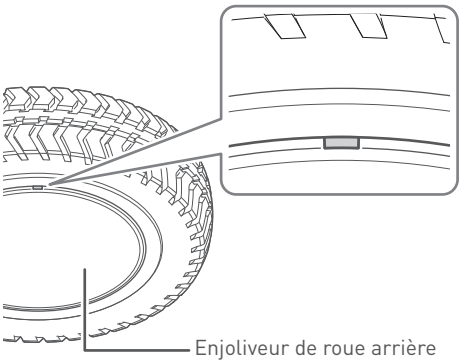


**⚠ AVERTISSEMENT**

- **Lavez uniquement les roues du dispositif à l'eau, et non le dispositif ou ses autres pièces.**
  Il existe un risque de dysfonctionnement dû à un choc électrique, à un court-circuit et à la corrosion.

## ⚠ ATTENTION

- **N'utilisez pas de diluant pour peinture, de benzène ou d'autres solvants organiques pour le nettoyage, et n'utilisez pas de nettoyeur haute pression.**
  Cela pourrait entraîner une décoloration, une déformation, une détérioration et des dommages.
- **N'insérez pas d'objet pointu dans les trous du haut-parleur.**
  Vous risqueriez d'endommager la télécommande.
- **N'appliquez pas de graisse ou d'agent/cire antirouille huileux, etc. disponible dans le commerce sur les pièces mobiles ou les raccordements du dispositif.**
  Il existe un risque que le caractère collant de ces substances fasse pénétrer du sable ou toute autre substance étrangère dans le dispositif, entraînant ainsi un dysfonctionnement de celui-ci.

## 9.2. Réinstallation du joystick

Si le joystick se détache de la télécommande, procédez comme suit pour le réinstaller.

1. **Mettez le joystick en place à 90° par rapport au sens de la marche avant.**

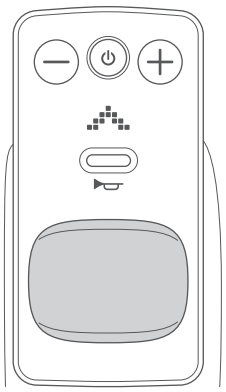

2. **Tournez le joystick de 90° dans le sens des aiguilles d'une montre.**
   Poussez le joystick après l'avoir tourné dans la position spécifiée.

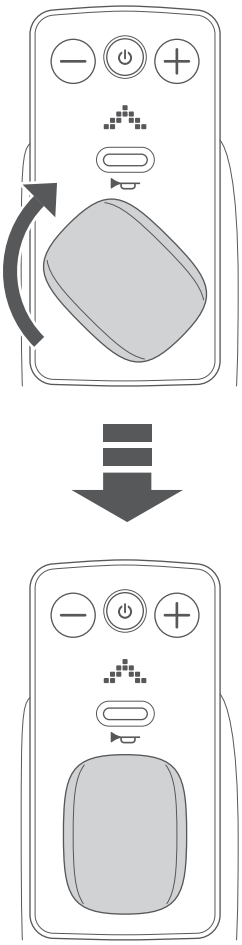

## 9.3. Contrôle

Il est recommandé de faire contrôler le dispositif environ une fois tous les 6 mois par votre revendeur.
Pour plus de détails, consultez votre revendeur ou le service clientèle.

## 9.4. Réparation, maintenance et remplacement de pièces effectués par le fabricant ou le revendeur

Si une réparation, une opération de maintenance ou un remplacement de pièces est nécessaire, contactez votre revendeur ou le service clientèle.

**⚠ AVERTISSEMENT**

- **Remplacez les rouleaux anti-basculement et la pédale s'ils sont déformés.**
  Sinon, le dispositif risquerait de ne plus fonctionner et de se renverser.
- **Si le dispositif présente des signes anormaux, cessez immédiatement de l'utiliser et contactez votre revendeur ou le service clientèle.**
  L'utilisation du dispositif alors qu'il présente un dysfonctionnement peut potentiellement causer une blessure ou un accident.

**⚠ ATTENTION**

- **Si un composant est usé ou doit être remplacé, contactez votre revendeur.**
  Vous risqueriez d'endommager le dispositif et de le rendre inutilisable.

## 9.5. Mise au rebut

Lors de la mise au rebut du dispositif, de ses pièces et de la batterie ou de ses pièces, veillez à respecter les directives locales d'élimination des déchets. Si quelque chose n'est pas clair, consultez votre revendeur ou le service clientèle.



## 9.6. À propos des informations sur la garantie

Pour obtenir des informations sur la garantie du WHILL model F, demandez à vos revendeurs les détails de la garantie du produit. En Amérique du Nord, veuillez consulter le site Web de WHILL (https://whill.inc) ou vous adresser à votre revendeur pour plus de détails.

## 9.7. Comment vérifier la date de fabrication du dispositif

### ■ Dispositif

Vérifiez les 8e à 10e chiffres du numéro de série figurant sur l'étiquette d'identification principale.

| Indication | Année | Mois |
|---|---|---|
| Emplacement de l'indication | 8e et 9e chiffres | 10e chiffre |
| Méthode de notation | 20 : 2020<br>21 : 2021<br>22 : 2022<br>23 : 2023<br>24 : 2024 | 1 à 9 : De janvier à septembre<br>A : Octobre<br>B : Novembre<br>C : Décembre |

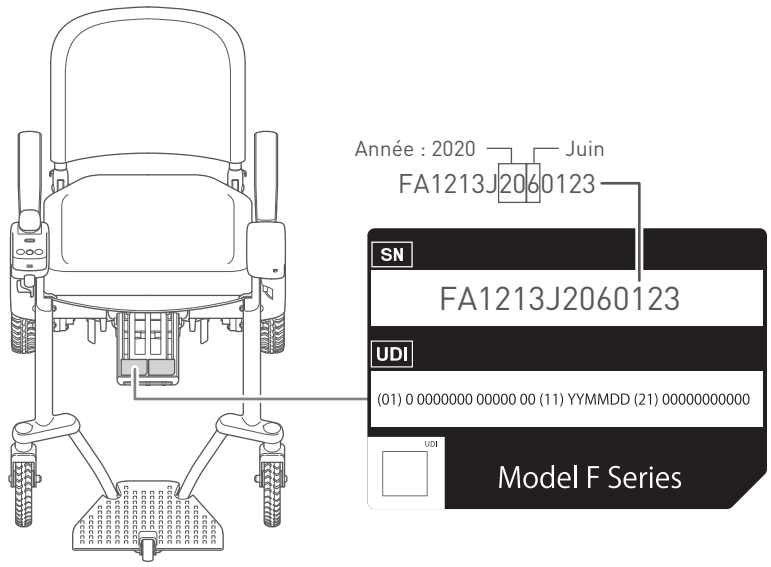

## ■ Batterie

Vérifiez les 4e et 6e chiffres du numéro de série à 16 chiffres figurant dans le cadre blanc de l'étiquette d'identification principale de la batterie.

| Indication | Année | Semaine |
|---|---|---|
| Emplacement de l'indication | 10e chiffre | 5e et 6e chiffres |
| Méthode de notation | 0 : 2020<br>1 : 2021<br>2 : 2022<br>3 : 2023<br>4 : 2024 | 01 à 52 |

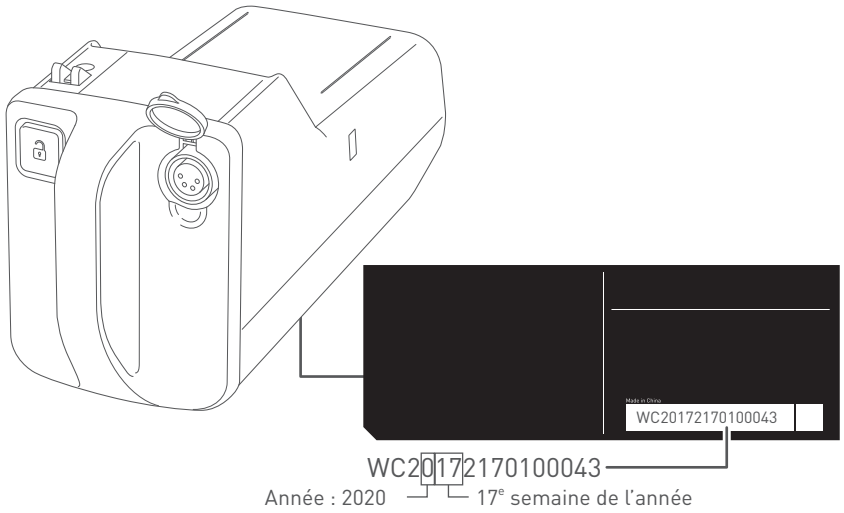


## ■ Chargeur

Vérifiez les 5e et 6e chiffres du numéro de série à 11 chiffres figurant dans le cadre blanc de l'étiquette d'identification principale du chargeur.

| Indication | Année | Mois |
|---|---|---|
| Emplacement de l'indication | 5e chiffre | 6e chiffre |
| Méthode de notation | 0 : 2020<br>1 : 2021<br>2 : 2022<br>3 : 2023<br>4 : 2024 | 1 à 9 : De janvier à septembre<br>A : Octobre<br>B : Novembre<br>C : Décembre |

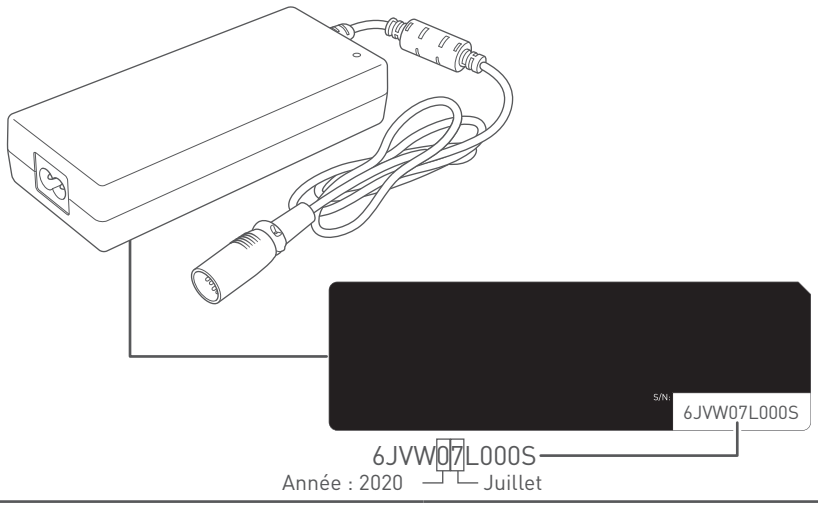

# 10. Dépannage

Dans le cas de certains problèmes avec le dispositif, un code d'erreur s'affiche à l'écran.

Voici une explication du contenu de l'erreur affichée à l'écran, de ses causes et de ses solutions.

| Comportement du dispositif | Écran Indication | Cause | Solution |
|---|---|---|---|
| Après l'arrêt du dispositif, un code d'erreur spécifique s'est affiché et le dispositif s'est éteint involontairement. | 01 | La télécommande est utilisée alors que le dispositif est replié. | Déverrouillez le dispositif et remettez-le sous tension. |
| | 02 | Le joystick n'était pas au point mort lors de la mise sous tension. | Remettez le dispositif sous tension sans toucher le joystick. |
| | 03 | Les freins ont été relâchés. | Verrouillez les freins et remettez le dispositif sous tension. |
| | 03 | Le chargeur a été raccordé alors que le dispositif était sous tension, ou le dispositif a été mis sous tension pendant le raccordement du chargeur. | Débranchez le chargeur de la batterie. |
| L'écran ci-contre apparaît. | 10 | Le niveau de charge de la batterie est faible. | Chargez la batterie. |
| La vitesse maximale diminue. | 24 | La température de la batterie a baissé de manière significative. | Stockez la batterie à température ambiante ou au moins à une température ambiante supérieure à 0 °C jusqu'à ce que la température de la batterie dépasse 0 °C. |
| La vitesse maximale augmente. | 24 | La température de la batterie a dépassé 0 °C. | |
| Le code d'erreur ci-contre s'affiche et un son d'avertissement retentit. | 04 | La pile de la clé électronique (vendue séparément) est faible. | Remplacez la pile de la clé électronique. |
| Le dispositif ne se met pas sous tension. Les indications à l'écran ne s'allument pas. | N/A | Le niveau de charge de la batterie est faible. | Chargez la batterie. |
| | | La batterie n'est pas complètement insérée dans son compartiment situé sur la base de propulsion arrière. | Insérez la batterie à fond. |
| | | | Retirez la batterie, puis remettez-la en place après 10 secondes. |

- Les codes d'erreur numériques sont affichés avec une ligne verticale rouge.
- Si une erreur non répertoriée s'affiche ou si le problème persiste alors qu'il a été traité conformément à la procédure de dépannage, contactez votre revendeur ou le service clientèle.

# 11. Spécifications et résultats des tests

## 11.1. Spécifications

### ■ Dispositif

| | |
|---|---|
| Nom du dispositif | WHILL model F |
| Nom et adresse du fabricant | WHILL, Inc.<br>2-1-11 Higashishinagawa, Shinagawa-ku, Tokyo<br>140-0002, Japon |
| Limite de poids maximal | 115 kg, occupant et bagages compris |
| Classe de fauteuil roulant | A |
| Type d'entraînement | 2 roues motrices |
| Changements de vitesse | 4 étapes |
| Type de freins | Freins électromagnétiques |
| Type de roues avant | Diamètre extérieur 194 mm |
| Type de roues arrière | Standard : Pneumatique/Diamètre extérieur 207 mm |
| Inclinaison maximale autorisée | 10° |
| Distance de croisière | 20 km |
| Capacité de charge maximale | 115 kg |
| Temps de charge | 5 heures |
| Température de fonctionnement | -15 à 40 °C |
| Largeur du pivot | 1080 mm |
| Force nécessaire pour actionner le joystick | 1 N |
| Durée de vie estimée | 5 ans |
| Bruit produit par le dispositif et son niveau | Inférieur à 65 dBA sauf dispositif d'avertissement sonore |
| Nom et adresse du fabricant de la batterie | WHILL, Inc.<br>2-1-11 Higashishinagawa, Shinagawa-ku, Tokyo<br>140-0002, Japon |
| Type de batterie | Batterie au lithium-ion |
| Tension nominale | 25,3 V |
| Capacité nominale (taux de 5 heures) | 10,6 A |
| Stabilité statique en descente | 20° |
| Stabilité statique en montée | 20° |
| Stabilité statique latérale | 15° |

## Chargeur de batterie (dédié au model F)

| | |
|---|---|
| Puissance nominale | 100-240 V, 50/60 Hz |
| Courant de sortie CC nominal | 2,4 A |
| Tension de sortie CC nominale | 28,49 V |
| Température de fonctionnement et température de charge | 0 à 40 °C |
| Type de batterie pris en charge | Batterie au lithium-ion |
| Capacité nominale de la batterie (taux de 5 heures) | 10,6 A |
| Brochage du connecteur CC | Broche 1 : + |
| | Broche 2 : - |
| | Broche 3 : Détection |
| | Broche 4 : Non connectée |
| Référence type du chargeur de batterie | Chargeur de batterie embarqué |
| Courant nominal des fusibles de protection accessibles à l'utilisateur | Il n'y a pas de fusibles accessibles à l'utilisateur. |
| Nom et adresse du fabricant du chargeur de batterie | WHILL, Inc.<br>2-1-11 Higashishinagawa, Shinagawa-ku, Tokyo 140-0002, Japon |

## Antenne

| Fonction | Fréquence | Puissance de sortie maximale |
|---|---|---|
| Bluetooth Low Energy | 2402 - 2480 MHz | 6 dBm |

## 11.2. Dimensions et résultats des tests

Masse du mannequin utilisé pour les tests : 115 kg

| Élément | Valeur minimale | Valeur maximale |
|---|---|---|
| Longueur totale (y compris le repose-pieds) | - | 935 mm |
| Largeur totale | 555 mm | 605 mm |
| Hauteur totale | - | 802 mm |
| Poids du dispositif (batterie comprise) | - | 26,7 kg |
| Poids du dispositif (batterie comprise)* | - | 27,1 kg |
| Poids du dispositif (sans la batterie) | - | 24 kg |
| Poids du dispositif (sans la batterie)* | - | 24,4 kg |
| Poids de la batterie | - | 2,7 kg |
| Hauteur de franchissement d'obstacles (en marche avant) | - | 35 mm |
| Vitesse maximale en marche avant | - | 6 km/h |
| Angle du siège (lorsque le coussin du siège est installé) | - | 6° |
| Profondeur effective du siège | - | 400 mm |
| Largeur effective du siège | - | 450 mm |
| Hauteur de la surface du siège par rapport au sol au niveau du bord avant | 443 mm (côté roues arrière) | 495 mm (côté roues avant) |
| Angle du dossier | - | 104° |
| Hauteur de dossier | - | 386 mm |
| Hauteur du repose-pieds au siège | 338 mm* | 348 mm |
| Angle entre les jambes et la surface du siège | - | 84° |
| Distance entre l'accoudoir et le siège | 175 mm | 215 mm |
| Emplacement avant de la structure de l'accoudoir | 670 mm | 710 mm |
| Emplacement horizontal de l'essieu | - | 43 mm |
| Rayon de braquage minimal | - | 780 mm |
| Distance de freinage minimale | - | 740 mm |
| Longueur totale (une fois replié) | - | 465 mm |
| Largeur totale (une fois replié) | 555 mm | 605 mm |
| Hauteur (une fois replié) | 855 mm | 907 mm |

*Ces valeurs sont applicables aux pays/régions désignés où la configuration du dispositif comprend un repose-pieds relevable, un protège-vêtements et une sangle pour mollets.

Ce dispositif est conforme aux normes suivantes :

a) Prescriptions et méthodes d'essai pour la résistance statique, la résistance aux chocs et la résistance à la fatigue (ISO 7176-8).
b) Systèmes d'alimentation et de commande des fauteuils roulants électriques - Exigences et méthodes d'essai (ISO 7176-14).
c) Essais climatiques conformément à la norme ISO 7176-9.
d) Exigences relatives à la résistance à l'inflammation conformément à la norme ISO 7176-16.

## Déclaration de conformité pour le marquage CE

Par la présente, WHILL, Inc. déclare que le WHILL model F est conforme à la directive 2014/53/UE, à la directive 2011/65/UE et au règlement (UE) 2017/745. Le texte intégral de la déclaration de conformité de l'UE est disponible à l'adresse Internet suivante : https://whill.inc/

# 12. Informations spécifiques aux pays

Ce chapitre explique les caractéristiques supplémentaires du dispositif model F utilisées dans certains pays/zones pour répondre à leurs exigences locales. Le dispositif ci-dessous est disponible uniquement dans les pays/zones désignés.

## 12.1. Noms et fonctions des pièces ajoutées

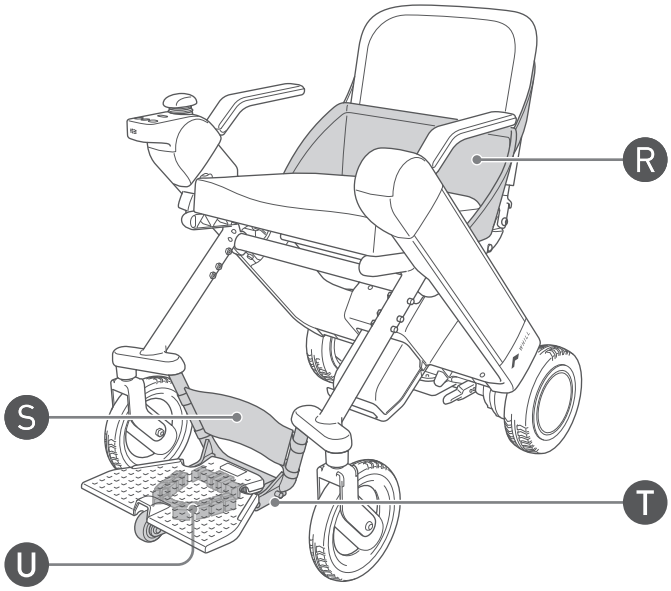


R **Protège-vêtements**
Empêche les vêtements de sortir du siège.

S **Sangle pour mollets**
Empêche les pieds de l'utilisateur de glisser vers l'arrière.

T **Repose-pieds**
Le repose-pieds (composé de la plaque de pieds et du cadre) peut être relevé pour permettre à l'utilisateur de monter facilement sur le dispositif.

U **Entretoise de hauteur de la plaque de pieds**

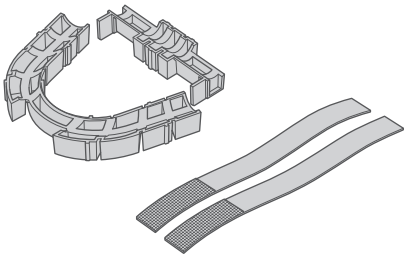

Le protège-vêtements, la sangle pour mollets et le repose-pieds sont pré-assemblés sur le dispositif et le repose-pieds est fixé par deux goupilles de verrouillage qui le maintiennent en place. Le kit d'entretoise de hauteur de la plaque de pieds, composé de deux blocs d'espacement et de deux longues fermetures scratch, est livré dans un emballage individuel.

## 12.2. Installation du coussin du siège sur le siège

1. **Placez le coussin de siège sur le siège. Des fermetures scratch sont incluses pour aider à fixer le coussin au fauteuil. Veuillez vous assurer que les fermetures scratch sont fermement fixées au bas du coussin et au siège, et qu'elles sont correctement alignées les unes par rapport aux autres lorsque vous placez le coussin sur le siège.**

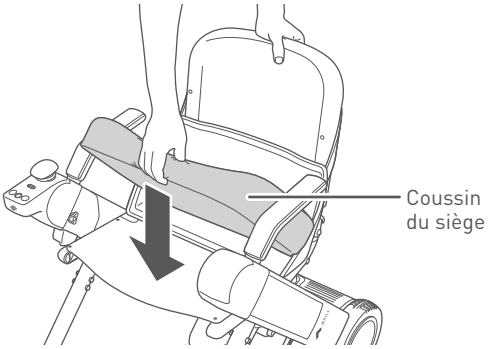


Placez-le en orientant le côté avec les coins arrondis vers l'arrière.

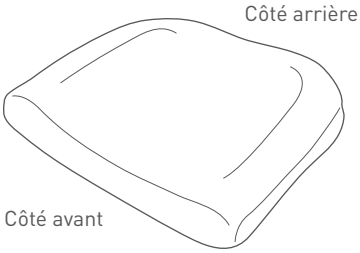


## 12.3. Comment relever le repose-pieds

Ce procédé est destiné aux utilisateurs qui ont besoin de relever le repose-pieds pour monter sur le dispositif. Pour ce faire, procédez comme suit.

1. **Retirez les deux goupilles de verrouillage situées de part et d'autre du cadre du repose-pieds, à la base de ce dernier. Veillez à conserver les deux goupilles.**

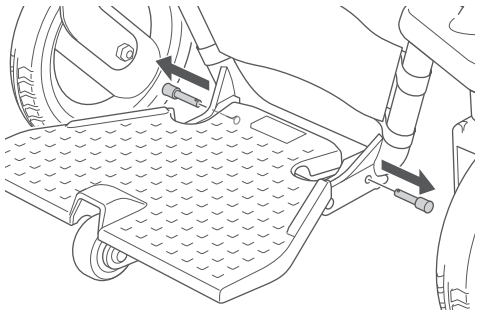

2. **Relevez le repose-pieds jusqu'à ce qu'il reste à la verticale.**

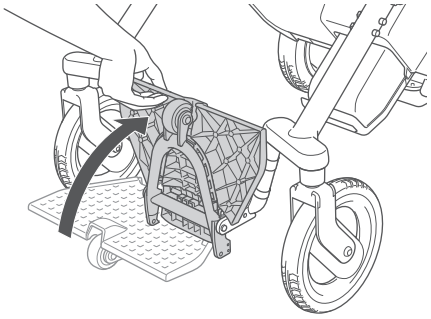

3. **Une fois sur le dispositif, abaissez le repose-pieds et réinsérez les goupilles de verrouillage pour maintenir le repose-pieds en place.**

- Lorsque vous repliez le dispositif, réinsérez les goupilles de verrouillage dans les trous du cadre du repose-pieds afin que le dispositif replié tienne tout seul à la verticale.
- S'il n'est pas nécessaire de relever le repose-pieds, nous recommandons à l'utilisateur de ne pas retirer les goupilles de verrouillage.

Avertissement

L'insertion d'un doigt ou d'une autre partie du corps dans les composants de raccordement et les pièces mobiles de ce dispositif peut entraîner une blessure.
Lors du montage, du réglage et du transport de ce dispositif, ne touchez aucun composant autre que ceux indiqués dans le manuel.

## 12.4. Comment installer l'entretoise de hauteur de la plaque de pieds

Le kit d'entretoise permet de surélever la plaque de pieds de 10 mm. Pour installer le kit d'entretoise, procédez comme suit.

1. **Relevez la plaque de pieds à la verticale et détachez les fermetures scratch de la face inférieure de la plaque de pieds.**
2. **Désengagez la plaque de pieds du cadre du repose-pieds et posez la plaque de pieds à plat de manière à ce que la face inférieure soit orientée vers le haut.**
3. **Retirez les fermetures scratch de la plaque de pieds.**

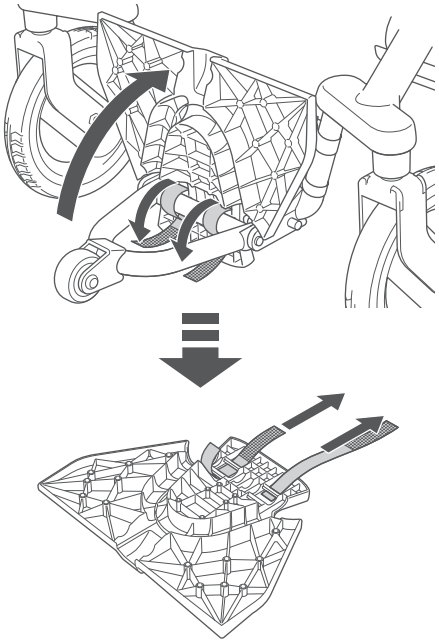

4. Insérez les deux blocs d'espacement de 10 mm sur la face inférieure de la plaque de pieds.

5. Insérez les longues fermetures scratch fournies avec le kit d'entretoise à l'endroit où se trouvaient les fermetures scratch courtes sur la plaque de pieds.

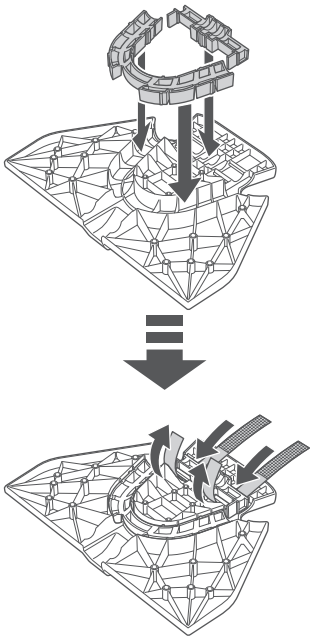

6. Remettez la plaque de pieds à la verticale et fixez-la au cadre du repose-pieds à l'aide des longues fermetures scratch.

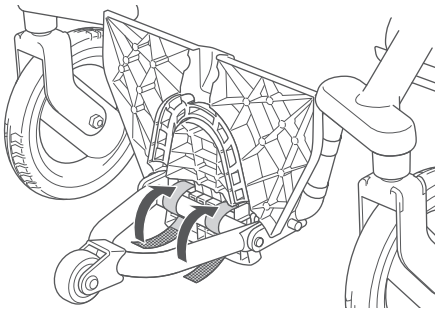

7. Abaissez la plaque de pieds pour la ramener à sa position initiale.

# Index


A

Accessories ..... 21

Accoudoir ..... 19

Modification de l'espace ..... 50

Réglage de la hauteur ..... 43

Adjusting the maximum speed ..... 76

App ..... 100

Arrêter ..... 81

B

Batterie ..... 19, 23, 56, 58

Affichages de l'indicateur ..... 67

Charge ..... 60

Removal ..... 59

Vérification du niveau de charge de la batterie ... 65, 76

Bouton de déverrouillage de la batterie ..... 58

Bouton de sélection de vitesse ..... 19

Bouton klaxon ..... 19, 76

Bouton marche ..... 19, 75

C

Ceinture ventrale ..... 74

Charge de la batterie ..... 56

Chargeur ..... 19, 58

Code d'erreur ..... 108

Coffre de voiture ..... 93, 96

Conduite ..... 77

Contrôle ..... 102, 105

Contrôle avant de monter sur le dispositif ..... 69

Coordonnées ..... 120

Coussin du siège ..... 23

D

D'entretoise de hauteur de la plaque de pieds ... 18, 114, 116

Dépannage ..... 108

Dimensions ..... 112

Dossier ..... 19, 85

E

Écran ..... 19, 108

EMI ..... 10

Étiquette ..... 16

Étiquettes de mise en garde ..... 16

F

Freins ..... 84

Fonctions des pièces ..... 18

I

Indicateur de charge ..... 67

Informations spécifiques aux pays ..... 114

Informations sur le dispositif ..... 20

Interférences électromagnétiques ..... 10

J

Joystick ..... 19, 80, 81, 82

L

Levier de débrayage ..... 19, 84

M

Maintenance ..... 102, 105

Maintenance utilisateur ..... 102

Méthodes ..... 92

Mise sous tension ..... 75

Monter sur le dispositif ..... 70

N

Niveau de charge de la batterie ..... 76

Noms des pièces ..... 18, 22

Numéro de série ..... 20, 106, 107

P

Procédures d'utilisation ..... 68

Parleur ..... 19

Procédure de charge ..... 60

Précautions de sécurité ..... 6

Procédures d'assemblage ..... 25

Accoudoirs ..... 29

Batterie ..... 46

Câble ..... 44

Coussin du siège ..... 45

Dépliage du dispositif ..... 26

Plaque de couleur ..... 28

Réglage de la hauteur de l'accoudoir ..... 43

Procédures de réglage ..... 47

Protège-vêtements ..... 18, 45, 112, 114

R

Réglage de la vitesse ..... 82

Réinstallation du joystick ..... 104

Relâcher les freins ..... 84
Removal
Batterie ..... 59
Remplacement de pièces ..... 105
Réparation ..... 105
Repose-pieds ..... 19
Résultats des tests ..... 110
Retrait ..... 77, 80
Retrait de la batterie ..... 59
Roues arrière ..... 19
Roues avant ..... 19
Rouleau anti-basculement ..... 19
S
Sangle pour mollets ..... 18, 112, 114
Smartphone ..... 100
Smartphone app ..... 100
Spécifications ..... 110
T
Télécommande ..... 19
Changement de position ..... 53
Tourner ..... 81
Transport du dispositif ..... 93
V
Voyant LED de la batterie ..... 58, 65

# Coordonnées

Le revendeur auprès duquel le dispositif a été acheté traitera les demandes de réparation, de maintenance et de remplacement de pièces. Pour savoir si un dispositif de prêt est fourni pendant la maintenance, contactez le revendeur. Demandez au revendeur des détails sur la garantie du produit et donnez-lui vos coordonnées à jour afin qu'il puisse vous contacter en cas d'avis de sécurité ou de rappel du produit.

## Revendeur

## Fabricant

WHILL, Inc.
2-1-11 Higashishinagawa, Shinagawa-ku, Tokyo 140-0002, Japon

## Coordonnées en l'Union européenne

WHILL Europe BV
Johan Cruijff Boulevard 65
1101 DL Amsterdam
The Netherlands

## Représentant autorisé dans l'UE, au Royaume-Uni et en Suisse, sponsor en AUS et NZ

- UE
  CMC Medical Devices
  C/ Horacio Lengo n18 C.P 29006 Málaga-Espagne
- AUS
  Aidacare Pty Ltd
  Building 3A, 1 Moorebank Avenue, Moorebank,
  NSW, 2170, Australie
- CHE
  CMC Medical Devices GmbH.
  Bahnhofstrasse 32, CH-6300 Zoug, Suisse
- ROYAUME-UNI
  M/s CMC Medical Devices Ltd.
  Office 32 19-21 Crawford Street, Londres,
  Royaume-Uni
- NZ
  CARSL Consulting
  24 Side Road, RD 10, Parkhill Farm, Hastings
  4180, Nouvelle-Zélande

## ID et mot de passe d'appairage à l'application

Dans la zone ci-dessus, collez l'étiquette imprimée avec l'ID et le mot de passe d'appairage à l'application qui accompagnent le dispositif. Pour des raisons de sécurité, il est conseillé de ne pas coller l'étiquette sur le dispositif lui-même.